terminale asta regolabile Art. 1487

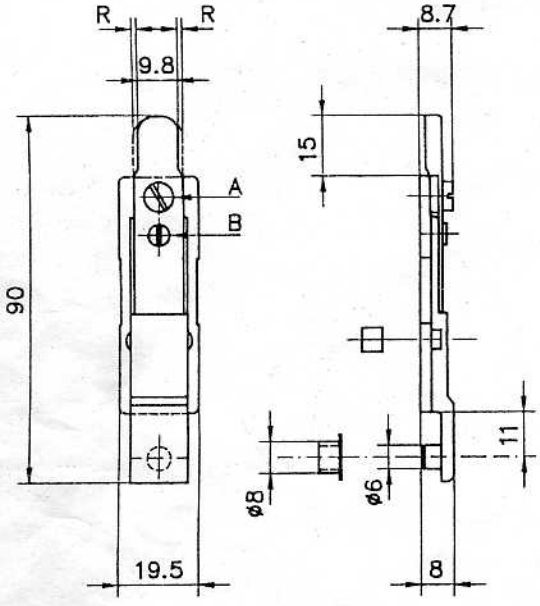

foratura aste

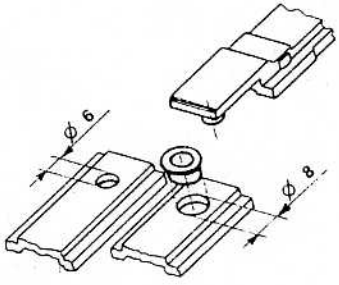

regolazione massima **R** = mm 1,2

per regolare il terminale occorre:

a) allentare la vite **A**

b) azionare la vite **B**, spostando il terminale della quantità desiderata

c) riavvitare a fondo la vite **A**

	Alcan-Huek A72-2-1	All.co Uno	All.co 5 TT compl.	All.co 5 sorm.	Alphetta/Alpha 658 TT	Alusuisse AS 46/Alsec 2000	BGA 50/BT 60 TT	Domal Break 45/52 - 55/62	Domal Stopper 38/45 - 45/52	Ekip Base Gol	Ekip 40 / 50 compl.	Ekip 40 / 50 sorm.	Ekip 60 Thermo Sistem	Elegant	ES 1000 / MA 8300	Export 40	Giuntall / 45	K 3 L	Il Giunto Aperto FB/SE	NC 40 / 50 Int.	NC 45 / 55 Piana Int.	NC 45 Super Th.	NC 55 Thermic	NC 68 Super Thermic	Nuovo NC 40/50 Thermic	Nuovo NC 40/50 Compl.	New York / TT	Riviera / TT	S.E. Piana 2	Syntesis	Winner	Termall		
1487	●	●	●	●	●	●	●	●	●	●	●	●	●	●	●	●	●	●	●	●	●	●	●	●	●	●	●	●	●	●	●	●		

AV SAVIO