Kit 150 Kg

3010.718R/L

3010.730/.731/.732/.733
3011.730/.731/.732/.733

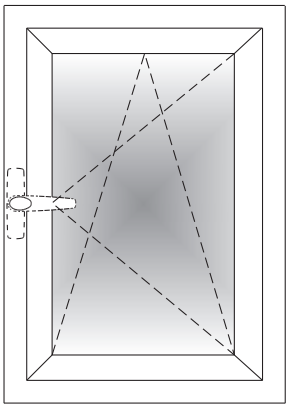

H \ L	450	500	600	614	700	800	900	1000	1100	1200	1300	1400	1500	1600	1700
2700	●	●	42	41	35	30	26	23	20	17	15	14	13	12	11
2600	●	●	44	43	37	31	27	24	21	17	15	14	13	12	11
2500	●	●	46	45	38	33	29	25	21	18	16	15	14	12	11
2400	●	●	48	47	40	34	30	25	21	18	17	16	14	12	11
2300	●	●	●	49	42	36	31	25	21	19	18	16	14	12	11
2200	●	●	●	●	44	38	32	25	22	20	19	16	14	12	11
2100	●	●	●	●	47	40	32	26	24	21	19	16	14	12	11
2000	●	●	●	●	49	42	32	28	25	23	19	16	14	12	11
1900	●	●	●	●	●	42	33	29	26	23	19	16	14	12	11
1800	●	●	●	●	●	42	35	31	28	23	19	16	14	12	11
1700	●	●	●	●	●	43	38	33	28	23	19	16	14	12	11
1600	●	●	●	●	●	●	40	35	28	23	19	16	14	12	11
1500	●	●	●	●	●	●	43	35	28	23	20	16	14	12	10
1400	●	●	●	●	●	●	45	35	28	23	20	16	14	12	10
1300	●	●	●	●	●	●	45	35	29	23	20	16	14	12	9
1200	●	●	●	●	●	●	45	35	29	24	20	16	13	10	7
1100	●	●	●	●	●	●	45	36	29	24	20	15	11	7	5
1000	●	●	●	●	●	●	45	36	29	24	17	12	8	5	X
900	●	●	●	●	●	●	46	36	28	19	13	8	4	X	X
800	●	●	●	●	●	●	46	34	22	13	7	X	X	X	X
700	●	●	●	●	●	●	41	25	14	6	X	X	X	X	X

3020W

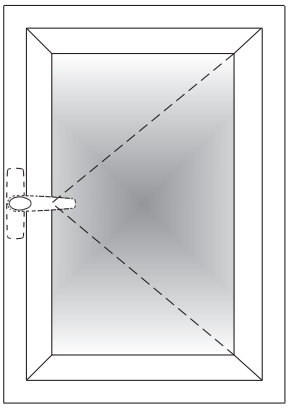

H \ L	450	500	600	614	700	800	900	1000	1100	1200	1300	1400	1500	1600	1700
2700	●	●	42	41	35	30	26	23	20	17	14	12	10	9	8
2600	●	●	44	43	37	31	27	24	21	17	14	12	10	9	8
2500	●	●	46	45	38	33	29	25	21	17	14	12	10	9	8
2400	●	●	48	47	40	34	30	25	21	17	14	12	10	9	8
2300	●	●	●	49	42	36	31	25	21	17	14	12	10	9	8
2200	●	●	●	●	44	38	32	25	21	17	14	12	10	9	8
2100	●	●	●	●	47	40	32	25	21	17	14	12	10	9	8
2000	●	●	●	●	49	42	32	25	21	17	14	12	10	9	7
1900	●	●	●	●	●	42	32	25	21	17	14	12	10	9	7
1800	●	●	●	●	●	42	32	26	21	17	14	12	10	9	7
1700	●	●	●	●	●	42	32	26	21	17	14	12	10	9	7
1600	●	●	●	●	●	42	32	26	21	17	14	12	10	9	6
1500	●	●	●	●	●	42	33	26	21	17	14	12	10	7	5
1400	●	●	●	●	●	43	33	26	21	17	14	12	8	6	4
1300	●	●	●	●	●	43	33	26	21	17	14	10	7	4	X
1200	●	●	●	●	●	43	33	26	21	17	12	8	5	X	X
1100	●	●	●	●	●	43	33	26	21	14	9	5	X	X	X
1000	●	●	●	●	●	43	33	26	17	10	5	X	X	X	X
900	●	●	●	●	●	44	33	21	12	6	X	X	X	X	X
800	●	●	●	●	●	44	26	14	5	X	X	X	X	X	X
700	●	●	●	●	●	33	15	4	X	X	X	X	X	X	X

H = Altezza anta mobile / Moving leaf height / Hauteur du vantail ovrant / Altura hoja móvil / Höhe des beweglichen Flügels / Wysokość skrzydła ruchomego / высота створки

L = Larghezza anta mobile / Moving leaf width / Largueur vantail / Anchura hoja móvil / Breite des beweglichen Flügels / Szerokość skrzydła ruchomego / ширина створки

CAMPO DI APPLICAZIONE:
- ● Eseguibile con spessore Max del vetro di mm 50
- 20 Eseguibile con spessore Max del vetro indicato (es. mm 20)
- X Non eseguibile

N.B.: Lo spessore del vetro si riferisce allo spessore del materiale senza camera d'aria.

APPLICATION FIELD
- ● Feasible with max glass thickness of 50 mm
- 20 Feasible with max glass thickness shown (e.g. 20 mm)
- X Not feasible

Note: The glass thickness refers to the thickness of the material without air space.

DOMAINE D' APPLICATION
- ● Réalisation possible avec épaisseur max du produit verrier de 50 mm
- 20 Réalisation possible avec épaisseur max du produit verrier indiquée (ex. 20 mm)
- X Non réalisable

Note: L' épaisseur du vitrage indiquée correspond au produit verrier seulement (sans vide d'air).

CAMPO DE APLICACIÓN
- ● Puede ser utilizado con un espesor máximo del cristal de mm 50
- 20 Puede ser utilizado con el espesor máximo del cristal indicado (ey. mm 20)
- X No ejecutable

Nota: en los espesores del cristal no se ha tenido en cuenta la cámara de aire.

ANWENDUNGSBEREICH
- ● Verwendbar bis zur max. Glasstärke von 50 mm
- 20 Verwendbar bis zur angegebenen max. Glasstärke (z.B. 20 mm)
- X Nicht verwendbar

Hinweis: Die Angabe der Glasstärke bezieht sich auf die Stärke von Vollglas.

ZAKRES STOSOWANIA
- ● Wykonywalne przy maksymalnej grubości szyby 50 mm
- 20 Wykonywalne przy wskazanej grubości szyby (np. 20 mm)
- X Niewykonywalne

Uwaga: Grubość szyby odnosi się do grubości materiału bez komory

ДИАПАЗОН ПРИМЕНЕНИЯ
- ● применение возможно при максимальной толщине стекла 50 мм
- 20 применение возможно при указанной максимальной толщине стекла (напр. 20 мм)
- X применение невозможно

Примечание: Толщина стекла означает толщину материала без воздушной камеры.

AV SAVIO

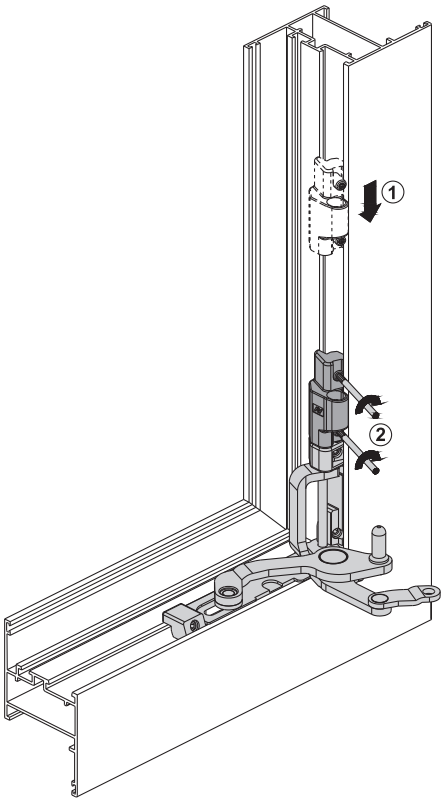

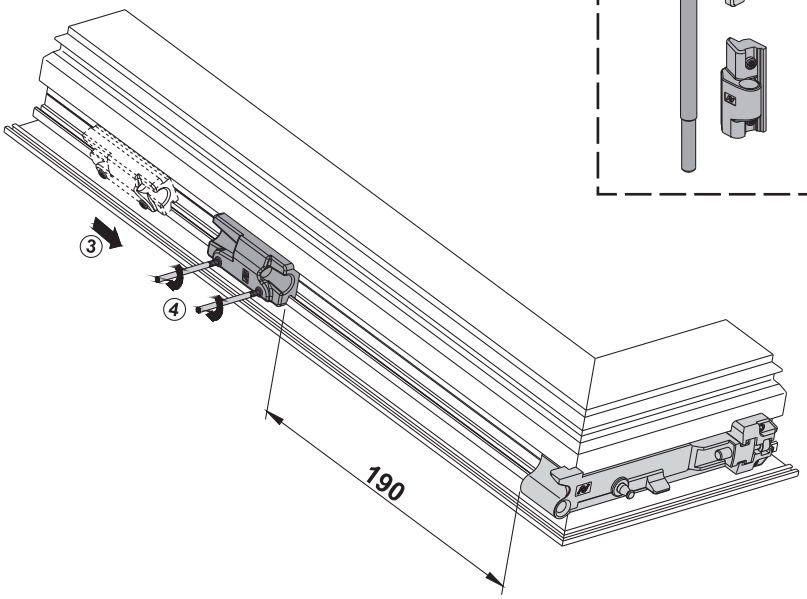

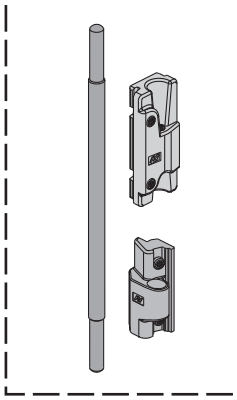

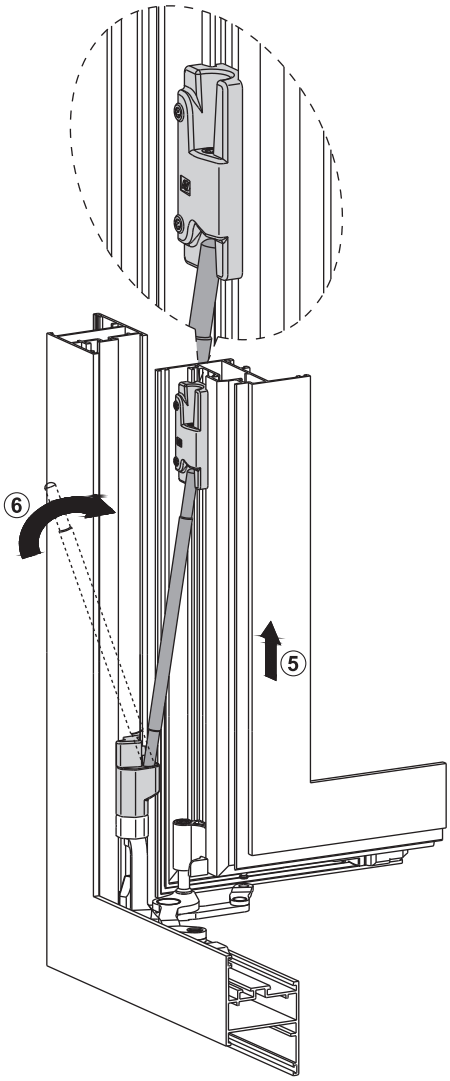

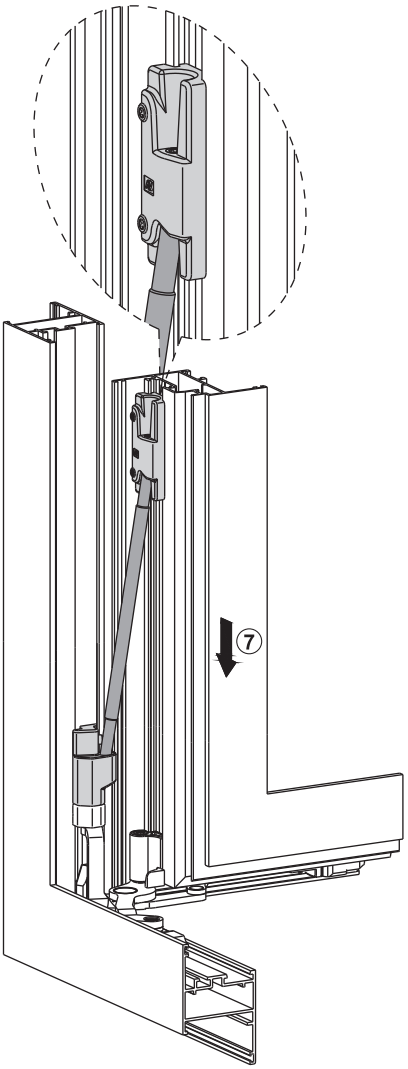

REGOLAZIONE IN ALTEZZA (+2 mm)
VERTICAL ADJUSTMENT (+2 mm)
REGLAGE VERTICAL (+2 mm)
REGULACIÓN VERTICAL (+2 mm)
JUSTIERUNG DER HÖHE (+2 mm)
РЕГУЛИРОВКА ПО ВЫСОТЕ (+2 мм)
REGULACJA WYSOKOŚCI (+2 mm)

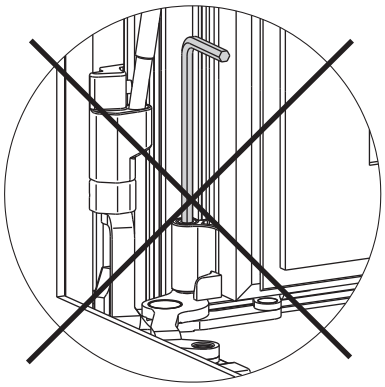

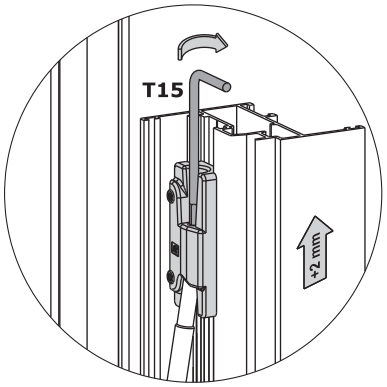

89011395 - REV.1 - 109123