1 MONTAGGIO CERNIERA SUPERIORE ED INFERIORE - UPPER AND LOWER HINGE FITTING - MONTAGE DES PAUMELLES SUPERIEURES ET INFERIEURES - MONTAJE DE LAS BISAGRAS SUPERIOR E INFERIOR - MONTAGE DER UNTEREN UND OBEREN BÄNDER - УСТАНОВКА ВЕРХНЕЙ И НИЖНЕЙ ПЕТЛИ - MONTAŻ ZAWIASY GÓRNEJ I DOLNEJ

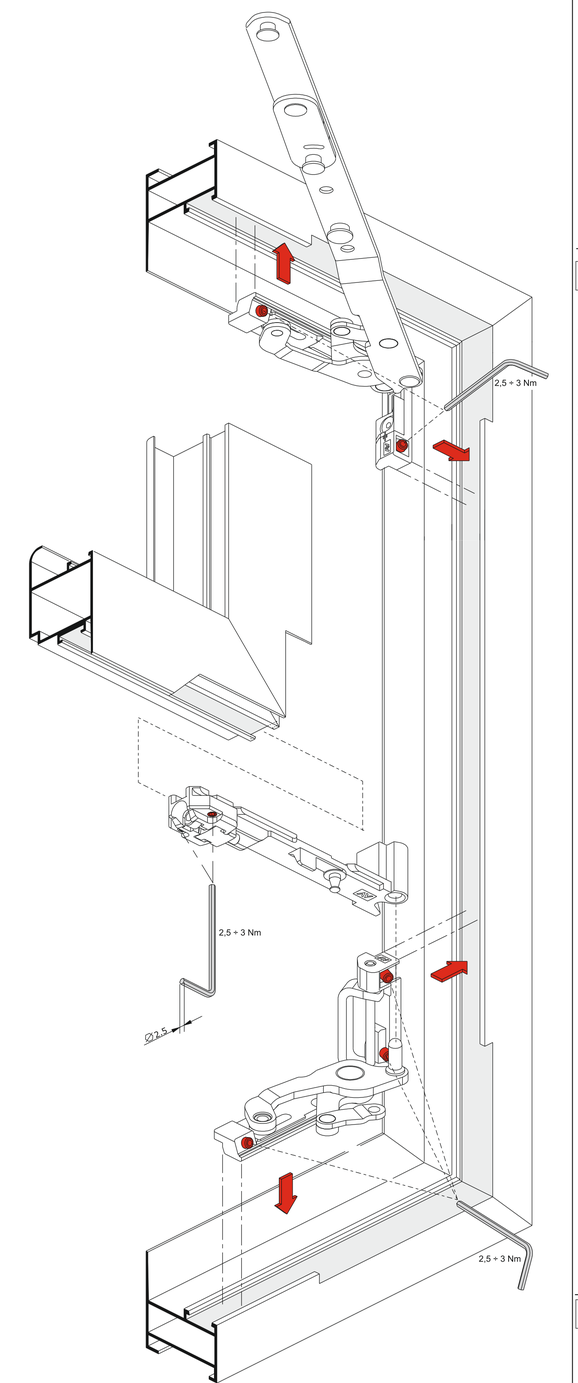

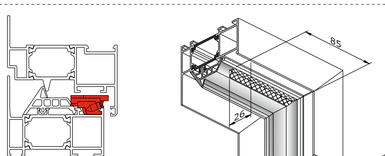

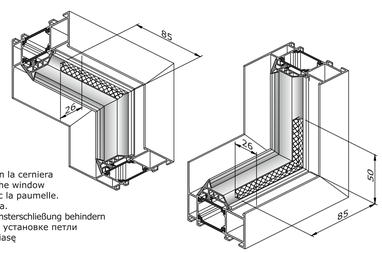

Rifilare la guarnizione se interferisce con la cerniera
Trim the gasket if it obstuct closing of the window
Couper l'étanchéité si elle interfère avec la paumelle.
Cortar la junta si interfere con la bisagra.
Die Garnitur beschneiden wenn sie der Fensterschließung behindern
удалить уплотнитель, если он мешает установке петли
Przyciąć uszczelkę, jeśli zawadza o zawiasę

2 POSIZIONAMENTO IN FALSA MANOVRA PER MONTAGGIO E SMONTAGGIO ANTA - BRINGING TO THE FALSE MANOEUVRE POSITION FOR SASH MOUNTING AND DEMOUNTING - POSITIONNEMENT EN FAUSSE MANOEUVRE POUR MONTER ET DEMONTER LE VANTAIL - EMPLAZAMIENTO EN FALSA MANIOBRA PARA MONTAR Y DESMONTAR LA HOJA - POSITIONIERUNG IN FEHLBEDIENSTELLUNG ZUM EINBAUEN UND AUSBAUEN DES FLÜGELS - УСТАНОВКА В ПОЛОЖЕНИЕ НЕКОРРЕКТНОГО ОТКРЫВАНИЯ ДЛЯ МОНТАЖА И СНЯТИЯ СТВОРКИ - W POŁOŻENIE NIEWŁAŚCIWEGO MANEWROWANIA PRZY MONTAŻU I ROZBIÓRCE SKRZYDŁA

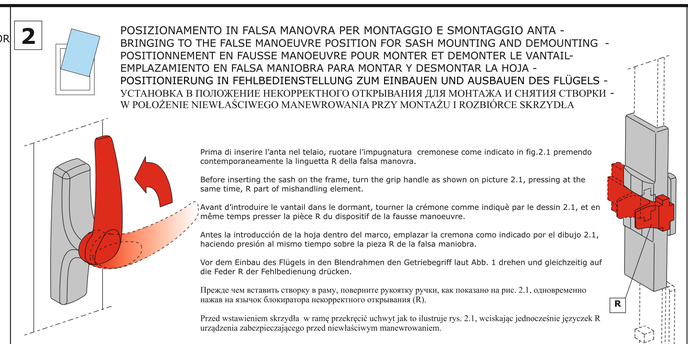

Prima di inserire l'anta nel telaio, ruotare l'impugnatura cremonese come indicato in fig.2.1 premendo contemporaneamente la linguetta R della falsa manovra.

Before inserting the sash on the frame, turn the grip handle as shown on picture 2.1, pressing at the same time, R part of mishandling element.

Avant d'introduire le vantail dans le dormant, tourner la crémone comme indiqué par le dessin 2.1, et en même temps presser la pièce R du dispositif de la fausse manoeuvre.

Antes la introducción de la hoja dentro del marco, emplazar la cremona como indicado por el dibujo 2.1, haciendo presión al mismo tiempo sobre la pieza R de la falsa maniobra.

Vor dem Einbau des Flügels in den Blendrahmen den Getriebegriff laut Abb. 1 drehen und gleichzeitig auf die Feder R der Fehlbedienung drücken.

Прежде чем вставить створку в раму, поверните рукоятку ручки, как показано на рис. 2.1, одновременно нажав на язычок блокиратора некорректного открывания (R).

Przed wstawieniem skrzydła w ramę przekręć uchwyt jak to ilustruje rys. 2.1, wciskając jednocześnie języczek R urządzenia zabezpieczającego przed niewłaściwym manewrowaniem.

3 MONTAGGIO ANTA - SASH FITTING - MONTAGE DU VANTAIL - MONTAJE DE LA HOJA - EINBAU DES FLÜGELS - МОНТАЖ СТВОРКИ - MONTAŻ SKRZYDŁA

- Inserire i perni X e Y della cerniera inferiore nelle rispettive sedi X1 e Y1
- Nella cerniera superiore posizionare i perni S nelle asole S1
- Agganciare l'anta facendo scorrere il perno S nella parte più stretta dell'asola (fig.3.1).

- Fit lower hinge pins X and Y in their seats X1 and Y1
- On the upper hinge fit pins S into slots S1
- Secure the sash by causing pin S to slide into the narrow section of the slot (Fig. 3.1).

- Introduire les pênes X et Y de la paumelle inférieure dans ses sièges X1 et Y1
- Dans la paumelle supérieure positionner les pênes S dans les trous S1
- Accrocher le vantail en faisant glisser le pêne S jusqu'au fond du trou (dessin 3.1)

- Introducir los pernios X e Y de la bisagra inferior dentro las respectivas sedes X1 e Y1
- Al interior de la bisagra superior emplazar los pernios S dentro de los agujeros S1
- Engancha la hoja haciendo deslizar el pernio hasta la parte más estrecha del agujero (dibujo 3.1)

- Die Zapfen X und Y des unteren Bands in die entsprechenden Aufnahmen X1 und Y1 einsetzen.
- Die Zapfen S am oberen Band in die Langlöcher S1 einsetzen.
- Den Flügel einhängen und dafür den Zapfen S in den engeren Teil des Langlochs schieben, siehe Abb. 3.1.

- Вставьте стержни X и Y нижней петли в соответствующие отверстия секций петли X1 и Y1
- На верхней петле расположите стержни S над отверстиями S1
- Присоедините створку таким образом, чтобы стержень S продвинулся в более узкую часть отверстия, как показано на рис. 3.1

- Wstawić kołki X i Y w zawiasę dolną w odnośne gniazda X1 i Y1
- W górnej zawiasie umieścić kołki S w otworach S1
- Zablokować skrzydło przesuwając kołek S do największej części otworu. Rys . 3.1.

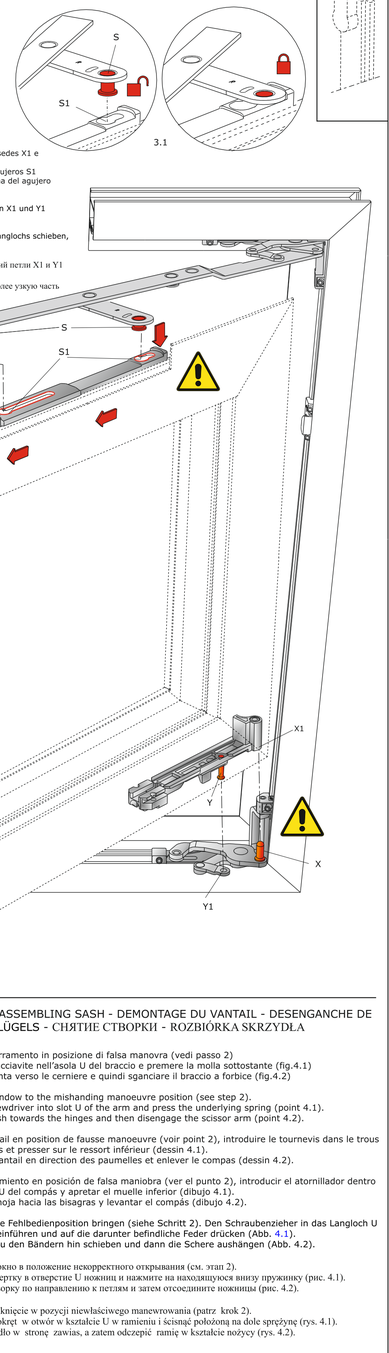

4 SMONTAGGIO ANTA - DISASSEMBLING SASH - DEMONTAGE DU VANTAIL - DESENGANCHE DE LA HOJA - AUSBAU DES FLÜGELS - СНЯТИЕ СТВОРКИ - ROZBIÓRKA SKRZYDŁA

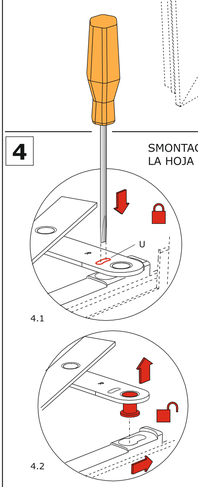

Portare il serramento in posizione di falsa manovra (vedi passo 2)
Inserire il cacciavite nell'asola U del braccio e premere la molla sottostante (fig.4.1)
Spingere l'anta verso le cerniere e quindi sganciare il braccio a forbice (fig.4.2)

Bring the window to the mishanding manoeuvre position (see step 2).
Insert a screwdriver into slot U of the arm and press the underlying spring (point 4.1).
Push the sash towards the hinges and then disengage the scissor arm (point 4.2).

Avec le vantail en position de fausse manoeuvre (voir point 2), introduire le tournevis dans le trous U du compas et presser sur le ressort inférieur (dessin 4.1).
Pousser le vantail en direction des paumelles et enlever le compas (dessin 4.2).

Con el cerramiento en posición de falsa maniobra (ver el punto 2), introducir el atornillador dentro del agujero U del compás y apretar el muelle inferior (dibujo 4.1).
Empujar la hoja hacia las bisagras y levantar el compás (dibujo 4.2).

Die Tür in die Fehlbedienposition bringen (siehe Schritt 2). Den Schraubenzieher in das Langloch U der Schere einführen und auf die darunter befindliche Feder drücken (Abb. 4.1).
Den Flügel zu den Bändern hin schieben und dann die Schere aushängen (Abb. 4.2).

Переведите окно в положение некорректного открывания (см. этап 2).
Вставьте отвертку в отверстие U ножниц и нажмите на находящуюся внизу пружинку (рис. 4.1).
Толкните створку по направлению к петлям и затем отсоедините ножницы (рис. 4.2).

Postawić zamknięcie w pozycji niewłaściwego manewrowania (patrz krok 2).
Wsunąć śrubokręt w otwór w kształcie U w ramieniu i ścisnąć położoną na dole sprężynę (rys. 4.1).
Pchnąć skrzydło w stronę zawias, a zatem odczepić ramię w kształcie nożycy (rys. 4.2).

Lavorazione aste
Usare sempre aste anodizzate e non verniciate. Lubrificare tutte le parti in scorrimento al montaggio.In opera, almeno ogni 3 anni (oppure ogni 5.000 cicli di apertura).
Rods machining
Always use anodized and not lacquered rods. Lubricate all moving parts at the time of assembly and every three years thereafter (or every 5,000 opening cycles).
Usinage des tringles
Utiliser toujours des tringles anodisées et non laquées. Lubrifier au montage toutes les pièces en mouvement et ensuite au moins tous les 3 ans (ou tous les 5.000 cycles d'ouverture).
Mecanizados pletinas
Utilizar siempre las pletinas anodizadas y no lacadas. Engrasar las piezas en movimiento durante el montaje y por lo menos una vez cada 3 años (o cada 5.000 ciclos de abertura).
Stanzen der Schubstangen
Benutzen Sie ausschließlich eloxierte und nicht lackierte Schubstangen. Fetten Sie die Schubstangen sowie alle weiteren gleitenden Teile vor dem Einbau sowie regelmäßig alle weiteren 3 Jahre ein (bzw. alle 5.000 Öffnungszyklen).
Подготовка тяг
Всегда используйте анодированные, а не окрашенные тяги. Смазывайте обе тяги и все движущиеся части перед тем как вставить их в паз. Повторяйте смазку каждые три года (или каждые 5000 циклов открывания).
Przygotowanie cięgieł
Stosować wyłącznie cięgła anodyzowane, a nie lakierowane. Przy montowaniu posmarować smarem wszystkie
detale przesuwne. Podczas użytkowania, smarować co najmniej raz na 3 lata (albo co 5.000 cykli otwierania).

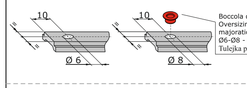

Boccola di maggiorazione - Oversizing bushing - Douille de majoration - Reductor - Adapter D6-D8 - Пластиковая втулка - Tulejka plastykowa

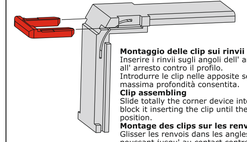

Montaggio delle clip sui rinvii d' angolo
Inserire i rinvii sugli angoli dell' anta spingengoli fino all' arresto contro il profilo.
Introdurre le clip nelle apposite sedi fino alla massima profondità consentita.
Clip assembling
Slide totally the corner device into the groove, then block it inserting the clip until the deepest possible position.
Montage des clips sur les renvois d' angle
Glisser les renvois dans les angles du vantail en poussant jusqu' au contact contre le profil. Introduire les clips dans les sièges prévus et bloquer en position de fond de course.

Montaje de los clipes en los ángulos de reenvío
Introducir los reenvíos sobre los ángulos de la hoja empujandoles hasta que toquen contra el perfil. Introducir los clipes hasta la máxima profundidad posible.
Klips-Verbindung
Schieben Sie die Eckumlenkung komplett in die Nut und arretieren Sie diese durch Einfügen des Klips bis zum Einrasten.
Установка клипсы на угловом переключателе
Вставьте угловой переключатель в паз до упора и заблокируйте его, вставив клипсу до запасливания.
Montaż spinaczy na odbeczkach narożnikowych
Wstawić odboczki na narożniki skrzydła wpychając do oporu do kształtki.
Wsunąć spinacze w specjalne gniazda jak można najgłębiej.

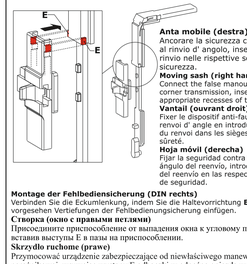

Anta mobile (destra)
Ancorare la sicurezza contro falsa manovra al rinvio d' angolo, inserendo i dentini **E** del rinvio nelle rispettive sedi del corpo sicurezza.
Moving sash (right hand)
Connect the false manouvre device to the corner transmission, inserting lugs **E** into appropriate recesses of the safety device body.
Vantail (ouvrant droit)
Fixer le dispositif anti-fausse manoeuvre au renvoi d' angle en introduisant les embouts **E** du renvoi dans les sièges prévus du boîtier de sûreté.
Hoja móvil (derecha)
Fijar la seguridad contra la falsa maniobra al ángulo del reenvío, introduciendo los dientes **E** del reenvío en las respectivas sedes del cuerpo de seguridad.

Montage der Fehlbediensicherung (DIN rechts)
Verbinden Sie die Eckumlenkung, indem Sie die Haltevorrichtung **E** in die dafür vorgesehen Vertiefungen der Fehlbedienungssicherung einfügen.
Створка (окно с правыми петлями)
Присоедините приспособление от выпадения окна к угловому переключателю, вставив выступы E в пазы на приспособлении.
Skrzydło ruchome (prawe)
Przymocować urządzenie zabezpieczające od niewłaściwego manewrowania do odboczki narożnikowej, wsuwając występy E odboczki w odnośne gniazda w korpusie urządzenia.

Montaggio rinvio 6° punto di chiusura (3010.820).
6 closing point corner device fitting (3010.820).
Montage du renvoi d' angle pour le 6ème point de fermeture (3010.820).
Montaje reenvio 6° punto de cierre (3010.820).
Montage d.Eckwinkelumlenkung am 6. Verschlußpunkt (3010.820).
Установка углового переключателя при 6 точках запирания (код 3010.820)
Montaż odboczki 6º punktu zamknięcia (3010.820)

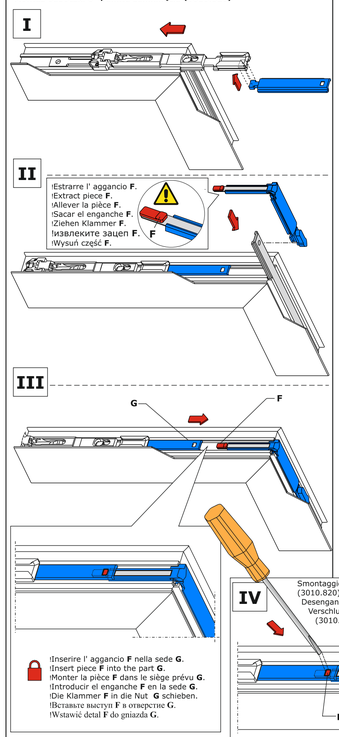

Smontaggio rinvio 6° punto di chiusura (3010.820) - 6 closing point corner device disassembling (3010.820) - Demontage du renvoi d' angle pour le 6ème point de fermeture (3010.820) - Desenganche reenvío 6° punto de cierre (3010.820) - Ausbau d.Eckwinkelumlenkung am 6. Verschlußpunkt (3010.820) - снятие углового переключателя при 6 точках запирания (3010.820) - Rozbiórka odboczki 6º punktu zamknięcia (3010.820)

!Inserire l' aggancio **F** nella sede **G**.
!Insert piece **F** into the part **G**.
!Monter la pièce **F** dans le siège prévu **G**.
!Introducir el enganche **F** en la sede **G**.
!Die Klammer **F** in die Nut **G** schieben.
!Вставьте выступ **F** в отверстие **G**.
!Wstawić detal **F** do gniazda **G**.

!Premere il cacciavite sull' aggancio **F**.
!Press down the hooking part **F** with the screwdriver
!Presser le tournevis sur la pièce **F**.
!Empujar el atornillador sobre el enganche **F**.
!Der Klammer **F** mit dem Schraubenzieher drücken
!нажмите отверткой на зацеп **F**.
!Przycisnąć śrubokrętem zaczep **F**.

Cremonesi e martelline/Handles and snap latches/Crémones et poignées/Cremonas y manillas simples/Getriebegriffs und Knebelgriffs/Ручки/Klamka+Zasuwa

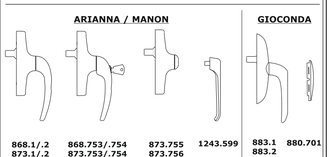

MONO+Martelline/Mono-directional movement mechanism+Snap latches/Boîtier de crémone encastré mono-directionnel+Poignées/Mecanismo monodireccional+Manillas simples/Monodirektionale Bewegung+Knebelgriffs/
Внутренний механизм MONO + ручка/MONO+Zasuwa

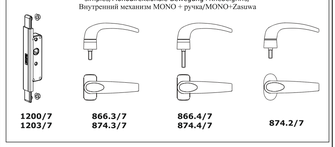

La **SAVIO** non risponde per vizi o danni causati dal mancato rispetto:
-del campo di applicazione (dimensioni, vetratura e numero dei punti di chiusura);
-delle indicazioni riportate su questo foglio di istruzioni per il montaggio;
-del non corretto e completo montaggio dei singoli particolari.
I valori delle forze di serraggio sono indicativi e sono legati alla robustezza del profilo.
Rispetto alle presenti informazioni la SAVIO si riserva di apportare qualsiasi modifica in qualsiasi momento senza alcun preavviso.
Si ricorda che il numero dei punti di chiusura per i diversi campi di applicazione illustrati, è puramente indicativo. L'ottenimento delle prestazioni finali del serramento (soprattutto se particolarmente pesante), è condizionato:
dalla robustezza e dall'inerzia del profilo, dal funzionamento della guarnizione, dalla pressione su di esso determinata dalla sua posizione nell' edificio e dall' ubicazione di quest' ultimo. L' insieme di questi parametri potrebbe richiedere un numero di punti di chiusura superiore e/o posizionati diversamente.
Il perfetto funzionamento delle nostre anta-ribalta è garantito solo dall'uso delle nostre specifiche cremonesi.
SAVIO is not liable for defects or damage caused by failure to observe:
-the field of application (dimensions, glazing and number of locking points);
-the information contained in this assembly instructions sheet;
- incorrect or incomplete assembly of individual parts.
The clamping forces are indicative and are linked to the robustness of the profile.
With respect to the present information SAVIO reserves the right to make any modifications it deems necessary at any time and without notice.
The number of locking points for the various fields of application illustrated in this instruction sheet is purely guideline. The final performance of the window (especially in the case of particularly heavy units), depends on:
the strength and inertia of the profile, operation of the weather seal, the pressure exerted on the window in relation to the position of the window in the building and the site of the building. The combination of the foregoing parameters may result in the need for a greater number of locking points and/or different positioning of the locking points.
Perfect operation of our tilt-and-turn window is assured only when using our specific handles.
SAVIO ne répond pas des vices et dommages causés par le non-respect:
-du champ d' application (dimensions, vitrage et nombre de points de fermeture);
-des indications de pose précisées sur ce plan de montage;
-du montage correct et complet des toutes les pièces de la ferrure.
Les forces de serrage sont à titre indicatifs et sont liés à la robustesse du profil.
SAVIO se réserve le droit d' apporter toute modification aux informations reportées sur ce plan, à tout moment et sans préavis.
Il est rappelé que le nombre de points de fermeture, correspondant aux divers champs d' application indiqués, est purement indicatif.
L' obtention des performances de la fenêtre (surtout si son poids est particulièrement important) est lié: à l' inertie et à la robustesse du profil, à l' action du joint, à la pression exercée sur celle-ci qui est déterminée par son emplacement dans le bâtiment et par la zone de construction de ce dernier. L'ensemble de ces paramètres pourraient nécessiter un nombre de points de fermeture supérieurs et/ou positionnés de façon différente.
Le fonctionnement de notre oscillo-battant est garanti seulement dans le cas de l'utilisation de nos crémones.
SAVIO no se hará cargo de los daños causados por vicios o no respetar:
-el campo de aplicación (dimensiones, peso, espesor del cristal, número de puntos de cierre);
-por no seguir las indicaciones de montaje explicadas en esta hoja;
-el correcto y completo montaje de todas las piezas.
Las fuerzas de ajuste son indicativas y están vinculadas a la robustez del perfil.
Respecto a las presentes informaciones, SAVIO se reserva el derecho de realizar cualquier modificación en cualquier momento sin previo aviso. Se recuerda que el número de los puntos de cierre para los diversos campos de aplicación ilustrados, es puramente indicativo.
Los ajustes finales de la ventana (en particular si es muy pesante) dependerán de la perfección y robustez de los perfiles, las gomas, la presión del viento, la situación de la ventana respecto al edificio y del edificio mismo. La conjunción de varios parametros podría requerir un número de puntos de cierres superior y/o posicionados diversamente.
El perfecto funcionamiento de nuestras oscilo-batientes es garantizado sólo en el caso que se utilizen nuestras especificas cremonas.
SAVIO trägt keinerlei Verantwortung uif Haftung für Defekte oder Schäden, die aus folgenden Gründen resultieren:
- Mißachtung der Anwendungs-bereiche (Größen, Gewicht, Glasstärke, Zahl der Verschlußpunkte usw.)
- Mißachtung der in dieser Einbauanleitung angegeben Hinweise
- Unkorrekter oder unvollständiger Einbau der einzelnen Komponenten.
Die Tragkräfte sind Richtwerte und abhängig von der Beschaffenheit des verwendeten Profils.
SAVIO behält sich zu jeder Zeit das Recht vor, die hier abgedrukten Informationen, auch ohne vorherige Benachrichtigung zu ändern.
Achtung: Die Zahl der Verschlußpunkte, die für die einzelnen Anwendungsbereiche angegeben sind, dienen lediglich als Vorschlag. Die endgültige Ausführung der Fenster und Türen (besonders wenn sie schwer sind) ist abhängig von der Stabilität und Trägheit der verwendeten Profile, der Funktionalität der Dichtungen, dem Winddruck in Abhängigkeit der Lage der Fenster im Gebäude, sowie der Lage des Gebäudes selbst. In Anbetracht all dieser Parameter ist möglicherweise eine höhere Anzahl von Verschlußpunkten und/oder eine andere Positionierung der Verschlußpunkte notwendig.
Das perfekt Funktionieren unserer Drehkippbeschläge ist nur bei Benutzung unserer bestimmten Getriebegriffes gesichert.
Компания **САВИО** не несет ответственности за дефекты и ущерб, которые возникли в результате несоблюдения:
- диапазона применения (размеров, веса, толщины стекла, количества точек запирания);
- указаний, представленных в настоящей инструкции по сборке;
- правильности и завершенности сборки каждого узла или компонента.
Значения усилий затяжки являются примерными и зависят от прочности профиля.
Компания САВИО может в любое время и без предварительного извещения изменить информацию, представленную в настоящей инструкции.
Указание количества точек запирания в каждом конкретном случае применения несет чисто рекомендательный характер. Эффективность работы окна (особенно достаточно тяжелого) зависит от прочности и неподвижности профиля, от работы уплотнителей, от силы давления ветра на окно, обусловленной положением окна в здании и месторасположением самого здания. Совокупность этих параметров может потребовать большее количество точек запирания или изменение их расположения.
Безукоризненная работа нашего поворотно-откидного механизма гарантируется только при использовании наших ручек.
Firma **SAVIO** nie ponosi żadnej odpowiedzialności za szkody spowodowane nieprzestrzeganiem:
- wskazanego zakresu stosowania (wymiary, oszklenie i ilość punktów zamknięcia);
- wskazówek podanych na niniejszym arkusza z instrukcjami montażowymi;
- jak też spowodowane niewłaściwym i niekompletnym zamontowaniem poszczególnych detali.
Wartości siły dokręcania są orientacyjne i zależą od masywności profilu.
Firma SAVIO zastrzega sobie prawo wnoszenia do niniejszego dowolnych zmian w dowolnej chwili, bez obowiązku uprzedzania.
Należy uwzględnić, iż ilość punktów zamknięcia podanych dla rozmaitych zilustrowanych niniejszym zastosował ma charakter czysto orientacyjny. Uzyskanie rezultatów końcowych działania okna (zwłaszcza w przypadku, gdy jest ono dość ciężkie) jest uwarunkowane: solidnością i stabilnością kształtki, skutecznością działania uszczelnienia, siły oddziaływania wiatru uzależnionej od położenia okna w budynku, oraz usytuowania samego budynku.
Wszystkie te czynniki razem wzięte mogą wymagać większej ilości punktów zamknięcia i/lub innego ich rozmieszczenia.
Doskonałe działanie naszych okien jest zapewnione wyłącznie w przypadku zastosowania naszych specjalnych uchwytów.

Pezzi necessari per realizzare il serramento in funzione delle dimensioni **L** e **H** dell'anta mobile
Pieces needed for realizing a window/door according to moving leaf **L** and **H** dimensions / Modules nécessaires à la réalisation du châssis en fonction des dimensions **L** et **H** du vantail / Piezas necesarias para realizar el carramiento en función de las dimensiones **L** y **H** de la hoja móvil / Benötigte Teile zur Fensterherstellung in Abhängigkeit von **L** und **H** gemäß den nebenstehenden Abbildungen /
Детали, необходимые для сборки окна/двери в соответствии с размерами створки по ширине **L** и высоте **H** /
Części potrzebne do zrealizowania okien/ drzwi w zależności od wymiarów **L** i **H** ruchomego skrzydła

Pz. Pcs. Pz. Pz. St. Кол-во Szt.	Descrizione Description Description Beschreibung Описание Opis	Articolo Article Réf. Artículo Artikel Арт. Artykuł	RIBANTA INCANTO H mm	700	1401 2800	700	1401 2800	700	1401 2800	1401 2800	Anta semi fissa Semi-fixed casement Vantail semi-fixe Hoja pasiva Zweite flügel Прилегающая поверхонтая створка Skrzydło na wpór nieruchome
			L mm	450 620		621 1300		1301 1400		1401 1700	
5	Gruppo base destro con braccio standard /RH Basic kit with standard arm/Module de base main droite avec compas standard/Cartón base derecho con compás estandár/Grundelement rechts mit Standardschere/Основной комплект со стандартными ножницами и правыми петлями/Zespół podstawowy prawy z ramieniem standard	3010				1					
5	Gruppo base sinistro con braccio standard /LH Basic kit with standard arm/Module de base main gauche avec compas standard/Cartón base izquierdo con compás estandár/Grundelement links mit standardschere/Основной комплект со стандартными ножницами и левыми петлями/Zespół podstawowy lewy z ramieniem standard	3010.1									
5	Gruppo base destro con braccio corto /RH Basic kit with short arm/Module de base main droite avec compas court/Cartón base derecho con compás corto/Grundelement rechts mit kurzer Schere/Основной комплект с короткими ножницами и правыми петлями/Zespół podstawowy prawy z ramieniem krótkim	3010.3				1					
5	Gruppo base sinistro con braccio corto /LH Basic kit with short arm/Module de base main gauche avec compas court/Cartón base izquierdo con compás corto/Grundelement links mit kurzer Schere/Основной комплект с короткими ножницами и левыми петлями/Zespół podstawowy lewy z ramieniem krótkim	3010.4									
5	Braccio supplementare / Supplementary arm / Compas supplémentaire / Compás suplementario / Zweitschere / Дополнительные ножницы / Ramię dodatkowe	3100.800						1			
5	Kit per 6 punti di chiusura / Kit for 6 locking points / Kit pour 6 points de fermeture / Kit para 6 puntos de cierre / Bausatz für 6 Verschlußpunkte / Набор для 6 точек запирания / Zestaw na 6 punktów zamknięcia	3010.820		1		1		1			
40	Nasello di chiusura / Locking piece / Verrouilleur / Gancho Riegelschieber / Запирающая часть / Element blokujący	1243.710							1		1
40	Nasello di chiusura / Locking piece / Verrouilleur / Gancho Riegelschieber / Запирающая часть / Element blokujący	3100.821							1		
40	Incontro registrabile /Adjustable keeper/Gâche réglable/Cerradero regulable Justierbares Riegelteil / Регулируемая отвертная планка / Wodzidło zasuwy nastawne	1243.721						2			
5	Kit cerniere per anta affiancata Hinge kit for secondary casement / Kit de paumelles pour vantail associé / Kit de bisagras para 2ª hoja / Bausatz Bänder für zweiten Flügel / Комплект петель для прилегающей поворотной створки / Zestaw zawias dla skrzydła obrotowego	3020									1
40	Punto di chiusura supplementare lato cerniere Hinge-side supplementary closing point / Verrouilleur supplémentaire côté paumelle / Cierre suplementario lado bisagras / Zusatz-Verschlußpunkt für Bandseite / Дополнительная точка запирания со стороны петель / Dodatkowy punkt zamknięcia na stronie zawias (H > 1400 mm)	1246.832									1
1	Dima / Positioning jig / Gabarit de pose Plantilla de emplazamiento / Schablone / Шаблон / Szablon	3100.950				1					
20	Paletto verticale Vertical bolt / Verrou vertical Pasador vertical / Vertikales Verriegelungsteil / Шпингалет / Rygiel pionowy	3000.850 ÷ 3000.854									2
200	Ferrogliera registrabile / Adjustable keeper / Gâche réglable / Cerradero regulable/ Justierbares Klemmteil / Регулируемая отвертная планка / Wodzidło zasuwy nastawne	1414									
100	Ferrogliera / Keeper / Gâche / Cerradero / Klemmteil / Отвертная планка / Wodzidło zasuwy	1404									2
100	Ferrogliera / Keeper / Gâche / Cerradero / Doppeltes Klemmteil / Отвертная планка / Wodzidło zasuwy	1416.5									

CAMPO DI APPLICAZIONE:
- ● Eseguibile con spessore Max del vetro di mm 50
- 46 Eseguibile con spessore Max del vetro indicato (es. mm 46)
- X Non eseguibile

N.B.: Lo spessore del vetro si riferisce allo spessore del materiale senza camera d'aria.

APPLICATION FIELD
- ● Feasible with max glass thickness of 50 mm
- 46 Feasible with max glass thickness shown (e.g. 46 mm)
- X Not feasible

Note: The glass thickness refers to the thickness of the material without air space.

DOMAINE D' APPLICATION
- ● Réalisation possible avec épaisseur max du produit verrier de 50 mm
- 46 Réalisation possible avec épaisseur max du produit verrier indiquée (ex. 46 mm)
- X Non réalisable

Note: L' épaisseur du vitrage indiquée correspond au produit verrier seulement (sans vide d'air).

CAMPO DE APLICACIÓN
- ● Puede ser utilizado con un espesor máximo del cristal de mm 50
- 46 Puede ser utilizado con el espesor máximo del cristal indicado (ej. 46 mm)
- X No ejecutable

Nota: en los espesores del cristal no se ha tenido en cuenta la cámara de aire.

ANWENDUNGSBEREICHE:
- ● Verwendbar bis max. Glasstärke 50 mm
- 46 Verwendbar bis zur angegebenen Glasstärke (z.B. 46 mm)
- X Nicht verwendbar

Hinweis: Die Glasstärkenangabe bezieht sich auf die Stärke von Vollglas.

ДИАПАЗОН ПРИМЕНЕНИЯ
- ● применение возможно при максимальной толщине стекла 50
- 46 мнприменение возможно при указанной максимальной толщине стекла (напр. 46 мм)
- X применение невозможно

Примечание: Толщина стекла означает толщину материала без воздушной камеры.

ZAKRES STOSOWANIA
- ● Wykonywalne przy maksymalnej grubości szyby 50 mm
- 46 Wykonywalne przy wskazanej grubości szyby (np. 46 mm)
- X Niewykonywalne

Uwaga: Grubość szyby odnosi się do grubości materiału bez komory powietrznej

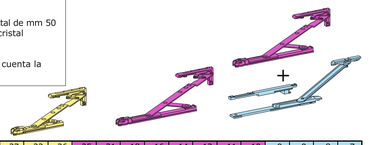

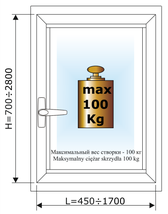

- 3 anni o 5.000 cicli
- 3 years or 5.000 cycles
- 3 ans ou 5.000 cycles
- 3 años o 5.000 ciclos
- Weiteren 3 Jahre ein (bzw. alle 5.000 Öffnungszyklen)
- Повторяйте смазку каждые три года (или каждые 5000 циклов открывания)
- 3 lata (albo co 5.000 cykli otwierania)

H	L 450	500	600	621	700	800	900	1000	1100	1200	1300	1400	1500	1600	1700
2800	37	33	26	25	21	18	16	14	12	11	10	9	9	8	7
2700	39	34	27	26	22	19	17	15	13	12	11	10	9	8	8
2600	41	36	28	27	23	20	17	15	14	12	11	10	9	9	8
2500	43	37	30	28	24	21	18	16	14	13	12	11	10	9	9
2400	45	39	31	30	26	22	19	17	15	13	12	11	10	10	9
2300	47	41	32	31	27	23	20	18	16	14	13	12	11	10	9
2200	49	43	34	33	28	24	21	18	17	15	14	12	11	11	10
2100	•	45	36	35	30	25	22	20	17	16	14	13	12	11	10
2000	•	48	38	37	32	27	23	21	18	17	15	14	13	12	10
1900	•	•	40	39	33	28	25	22	20	18	16	15	14	12	10
1800	•	•	43	41	36	30	26	23	21	19	17	16	14	12	10
1700	•	•	46	44	38	32	28	25	22	20	18	16	14	12	10
1600	•	•	49	47	41	35	30	27	24	22	19	16	14	12	10
1500	•	•	•	•	44	37	32	29	26	23	19	16	14	12	10
1400	•	•	•	•	47	40	35	31	28	23	19	16	14	12	10
1300	•	•	•	•	•	44	38	34	28	23	19	16	14	11	9
1200	•	•	•	•	•	48	42	35	29	23	19	16	13	9	X
1100	•	•	•	•	•	•	45	36	29	23	19	15	10	X	X
1000	•	•	•	•	•	•	46	36	29	24	17	12	8	X	X
900	•	•	•	•	•	•	46	36	28	19	13	8	X	X	X
800	•	•	•	•	•	•	46	34	22	13	X	X	X	X	X
700	•	•	•	•	•	•	42	25	14	X	X	X	X	X	X

H = Altezza anta mobile / Moving leaf height / Hauteur du vantail ovrant / Altura hoja móvil / Höhe des beweglichen Flügels / высота створки / Wysokość skrzydła ruchomego
L = Larghezza anta mobile / Moving leaf width / Largueur vantail / Anchura hoja móvil / Breite des beweglichen Flügels / ширина створки / Szerokość skrzydła ruchomego

Ribanta INCANTO

Anta-ribalta manovra tradizionale
per profili a Camera Unificata e NC International

Tilt and turn gearing
for Euro-grooves profiles

Oscillo-battant manoeuvre traditionnelle
pour profils à Chambres Européennes

Oscilo-batiente maniobra tradicional
para perfiles a Càmara Unificada y NC International

Dreh-Kipp Beschlag
Für Euro-Nut

Поворотно-откидной механизм с традиционным открыванием - для профилей с европазом

SKRZYDŁO OBROTOWO-ODCHYLANE - tradycyjnie otwierane do ram z Euro-wpustem i NC International

89010790 - REV4 - 127118

Stampato su carta ecologica - Printed on environmentally-friendly paper

5

POSIZIONAMENTO ACCESSORI SU TELAIO FISSO (DESTRO) - ACCESSORIES POSITIONING ON FIXED FRAME (RH) - MONTAGE DES ACCESSOIRES SUR LE DORMANT (DROIT) - EMPLAZAMIENTO DE LOS ACCESORIOS SOBRE EL MARCO FIJO (DERECHO) - POSITIONIERUNG D.BESCHLÄGE AM FENSTERRAHMEN (RECHTS) - УСТАНОВКА ДЕТАЛЕЙ НА РАМЕ (ОКНО С ПРАВЫМИ ПЕТЛЯМИ) -UMIESZCZENIE AKCESORIÓW W POZYCJI NA RAMIE NIERUCHOMEJ (ZAWIASA PRAWA)

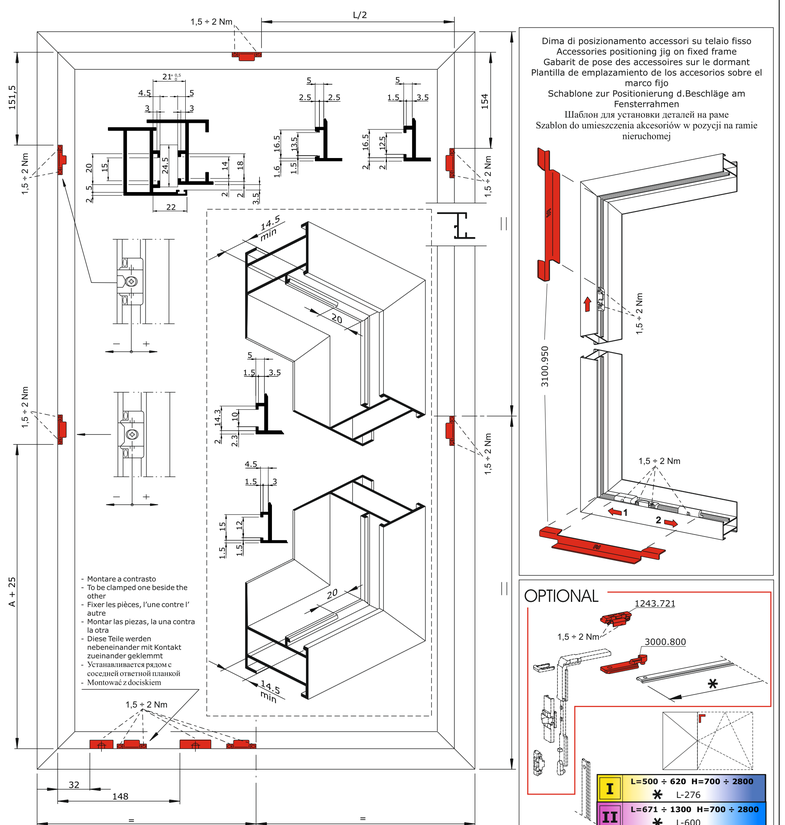

6

LAVORAZIONE ANTA MOBILE (Destra) - MOVING SASH MACHINING (RH) - USINAGE POUR L'OUVRANT (Droit) - MECANIZADOS PARA LA HOJA MÓVIL (Derecha) - HERSTELLUNG FLÜGEL (Rechts) - ПОДГОТОВКА СТВОРКИ (ОКНО С ПРАВЫМИ ПЕТЛЯМИ) - PRZYGOTOWANIE SKRZYDŁA RUCHOMEGO (ZAWIASA PRAWA)

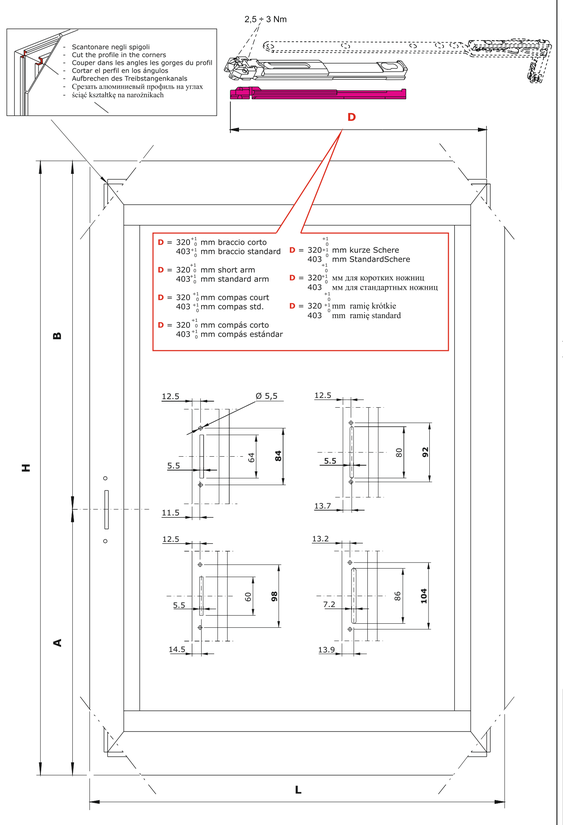

7

REGOLAZIONI POSSIBILI - POSSIBLE ADJUSTMENTS - REGLAGES - REGULACIONES - JUSTIERUNGEN - ВОЗМОЖНЫЕ РЕГУЛИРОВКИ - MOŻLIWE REGULACJE

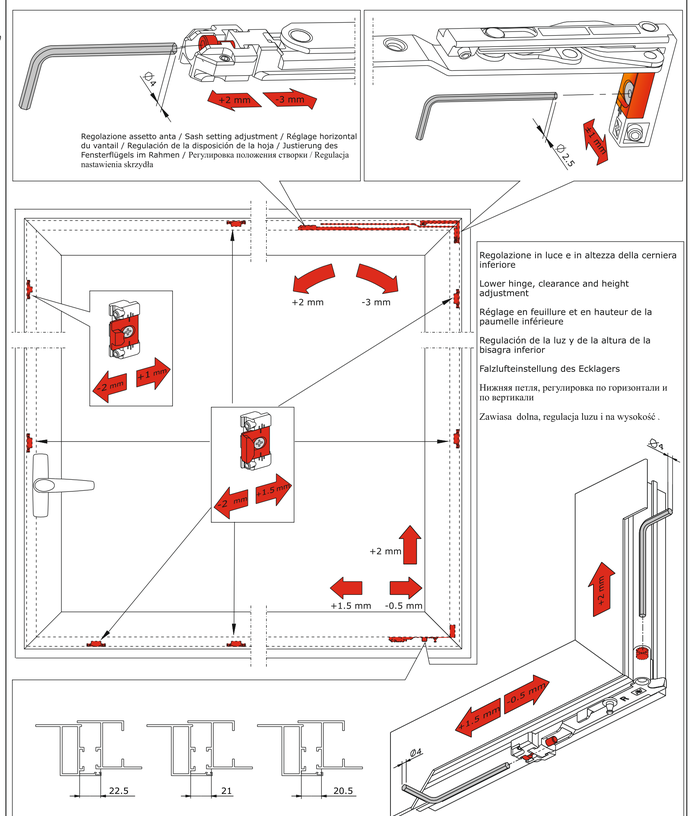

MONTAGGIO BRACCIO SUPPLEMENTARE **Art. 3100.800** - SUPPLEMENTARY ARM FITTING **Art. 3100.800** - MONTAGE DU COMPAS SUPPLEMENTAIRE **Réf. 3100.800** - MONTAJE COMPÁS SUPLEMETARIO **Art. 3100.800** - EINBAUANLEITUNG DER ZWEITSCHERE **Art. 3100.800** - УСТАНОВКА ДОПОЛНИТЕЛЬНЫХ НОЖНИЦ **Арт. 3100.800** - MONTAŻ RAMIENIA DODATKOWEGO **Art. 3100.800**

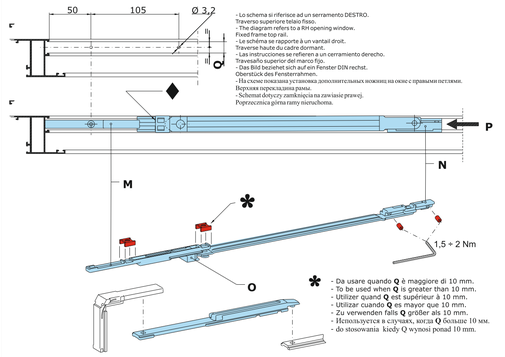

1) Fissare il particolare **M** con le viti in dotazione. - 2) Inserire la base **N** sul profilo alloggiando l'estremità del braccio nello scrocco **O**. - 3) Spingere il braccio verso il paricolare **M** (vedi freccia **P**), finchè lo scrocco **O** corrisponda alle tacche di riferimento ♦. - 4) Fissare la base **N**.

1) Fix **M** part with the provided screws. - 2) Insert **N** base on the profile, fitting the end-arm on lock **O**. - 3) Push the arm towards the particular **M** (see **P** arrow), until **O** lock matches to reference marks ♦. - 4) Fix **N** base.

1) Fixer la pièce **M** avec les vis en dotation. - 2) Glisser la pièce **N** sur le profil en introduisant l'extremité du compas dans la pièce **O**. - 3) Pousser le compas vers la pièce **M** (comme indiqué par la flèche **P**), jusqu'à ce que la pièce **O** se trouve en correspondance des encoches de référence ♦. - 4) Fixer la pièce **N**.

1) Fijar el partícular **M** con los tornillos en dotación. - 2) Introducir la base **N** sobre el perfil poniendo la extremidad del compás en el pestillo **O**. - 3) Empujar el compás hacia el partícular **M** (ver la flecha **P**), hasta que el pestillo **O** coincida con las marcas de referencia ♦. - 4) Fijar la base **N**.

1) Befestigen Sie Teil **M** mit der beigefügten Schrauben. - 2) Verbinden Sie Teil **N** und Verriegelungsteil **O** mit Schere. - 3) Schieben Sie Die Schere komplett im Rahmenprofil nach **M** (Sehen Pfeil **P**), bis sie an der **O** Zentriermarke verriegelt ♦. - 4) Befestigen Sie Teil **N**.

1) Зафиксируйте часть **M** с помощью поставляемых винтов. - 2) Вставьте деталь **N** в паз профиля, закрепив конец ножниц в защелку **O**. - 3) Сдвигайте ножницы к узлу **M** (см. стрелку **P**) до тех пор, пока защелка **O** не совпадет с отметкой ♦. - 4) Зафиксируйте деталь **N**.

1) Przymocować część **M** za pomocą wkrętów na wyposażeniu. - 2) Wsunąć element **N** w dołek kształtki wstawiając koniec ramienia w zatrzask **O**. - 3) Pchnąć ramię w stronę części **M** (zob. strzałkę **P**) tak, aby zatrzask **O** odpowiadał karbom odniesienia ♦. – 4) Przymocować podstawę **N**.

Per l'applicazione della chiusura "**INCANTO**" su serramenti con adiacente un'anta semi-fissa, asportare la parte tratteggiata tagliando nel punto indicato dalla freccia. Per i fori di fissaggio del particolare **M**, attenersi alle quote sopra indicate.

To fit "**INCANTO**" mechanism on a double casement window (tilt and turn window with secondary casement), remove dashes part cutting as shown by the arrow. For fixing holes relevant to particular **M**, see the above indications.

Pour le montage de la ferrure **"INCANTO"** sur un châssis à deux vantaux avec un vantail semi-fixe, couper la partie en pointillé au niveau de la flèche. Pour le trous de fixation de la pièce **M**, suivre les indications ci-dessus.

Para la aplicación del cierre "**INCANTO**" con oscilo- batientes de 2 hojas con una hoja pasiva, sacar la parte marcada con línea discontinua, cortando en el punto indicado por la flecha. Para los agujeros de fijación de la pieza **M**, seguir las indicaciones que siguen.

Zur Montage eines **"INCANTO"** Beschläges an ein zweiflügeliges Fenster (D/DK), schneiden Sie das ausgestanzte Teil ab, wie gezeigt. Für Lochdurchmesser Teil **M**, wie Abbildung oben.

Для установки поворотно-откидного механизма **"INCANTO"** на двухстворчатое окно (поворотно-откидное окно со второй открывающейся створкой), отрежьте часть, отмеченную пунктиром в месте, указанном стрелкой. В отношении отверстий для крепления части **M** смотрите инструкции, указанные выше.

Przy zastosowaniu mechanizmu **"INCANTO"** na zamknięciach dwuskrzydłowych, ze skrzydłem ruchomym, usunąć część zakreskowaną odcinając w punkcie wskazanym strzałką.
Wielkości otworów mocowania części **M** są podane wyżej.

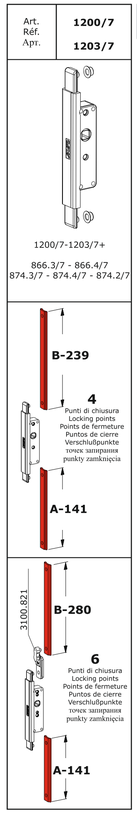

I L=450 ÷ 620 H=700 ÷ 2800

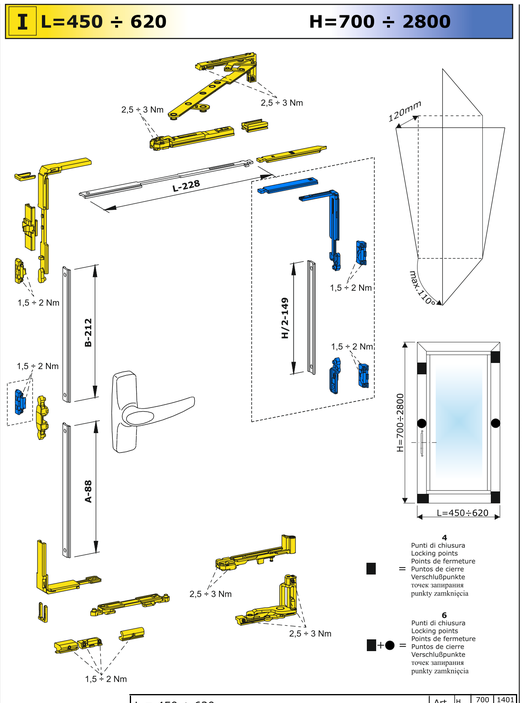

L = 450 ÷ 620 H = 700 ÷ 2800	Art. Réf. Арт.	H mm	700 1400	1401 2800
		L mm	450 620	
Gruppo base destro con braccio corto / RH Basic kit with short arm / Module de base main droite avec compas court / Cartón base derecho con compás corto/ Grundelement rechts mit kurzer Schere / Основной комплект с короткими ножницами в правыми петлями / Zespół podstawowy prawy z ramieniem krótkim	3010.3		1	
Gruppo base sinistro con braccio corto / LH Basic kit with short arm / Module de base main gauche avec compas court / Cartón base izquierdo con compás corto / Grundelement links mit kurzer Schere / Основной комплект с короткими ножницами в левыми петлями /Zespół podstawowy lewy z ramieniem krótkim	3010.4			
Kit per 6 punti di chiusura / Kit for 6 locking points / Kit pour 6 points de fermeture / Kit para 6 puntos de cierre / Bausatz für 6 Verschlußpunkte / Набор для 6 точек запирания / Zestaw na 6 punktów zamknięcia	3010.820		1	
Dima per art. 3010.3-3010.4 / Positioning jig for art.3010.3-3010.4 / Gabarit de pose pour art.3010.3-3010.4 / Plantilla de emplazamiento para el art. 3010-3-3010.4 / Schablone für Art. 3010-3-3010.4 / Шаблон для арт. 3010.3-3010.4 / Szablon do art. 3010.3-3010.4	3100.950		1	

II L=621 ÷ 1300 H=700 ÷ 2800

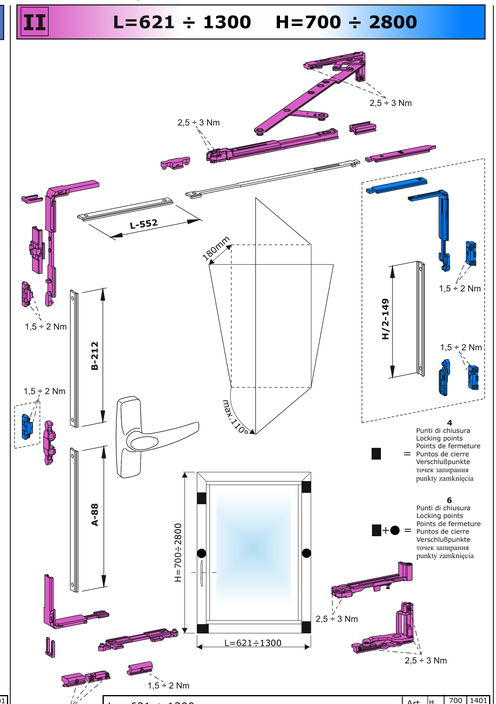

L = 621 ÷ 1300 H = 700 ÷ 2800	Art. Réf. Арт.	H mm	700 1400	1401 2800
		L mm	621 1300	
Gruppo base destro con braccio standard / RH Basic kit with standard arm/Module de base main droite avec compas standard/ Cartón base derecho con compás estándar / Grundelement rechts mit Standardschere / Основной комплект со стандартными ножницами в правыми петлями /Zespół podstawowy prawy z ramieniem standard	3010		1	
Gruppo base sinistro con braccio standard / LH Basic kit with standard arm / Module de base main gauche avec compas standard / Cartón base izquierdo con compás estándar / Grundelement links mit Standardschere Основной комплект со стандартными ножницами в левыми петлями /Zespół podstawowy lewy z ramieniem krótkim	3010.1			
Kit per 6 punti di chiusura / Kit for 6 locking points / Kit pour 6 points de fermeture / Kit para 6 puntos de cierre / Bausatz für 6 Verschlußpunkte / Набор для 6 точек запирания / Zestaw na 6 punktów zamknięcia	3010.820		1	
Dima per art. 3010-3010.1 / Positioning jig for art. 3010-3010.1 / Gabarit de pose pour art. 3010-3010.1 / Plantilla de emplazamiento para el art. 3010-3010.1 / Schablone für Art. 3010-3010.1 / Шаблон для арт. 3010-3010.1 / Szablon do art. 3010-3010.1	3100.950		1	

III L=1301 ÷ 1400 H=700 ÷ 2800

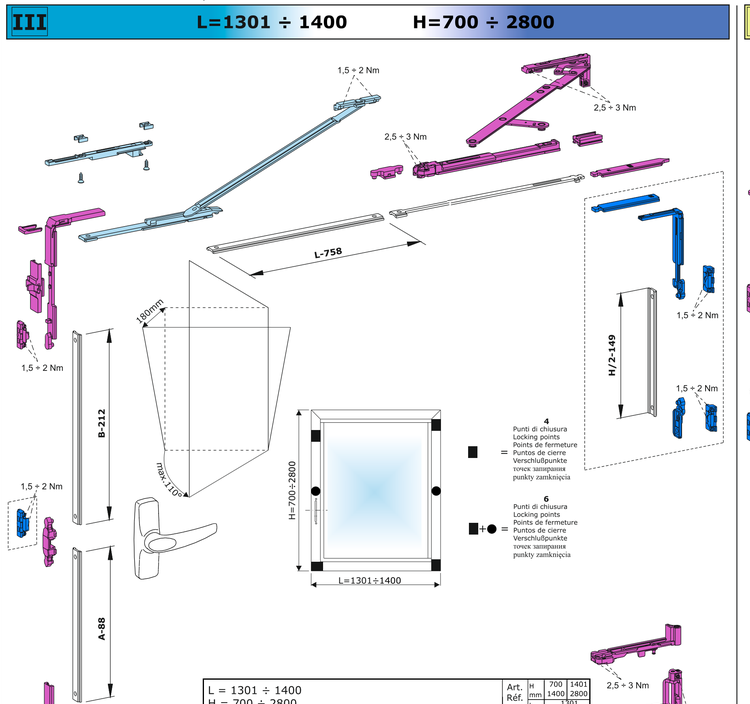

L = 1301 ÷ 1400 H = 700 ÷ 2800	Art. Réf. Арт.	H mm	700 1400	1401 2800
		L mm	1301 1400	
Gruppo base destro con braccio standard / RH Basic kit with standard arm/Module de base main droite avec compas standard/ Cartón base derecho con compás estándar / Grundelement rechts mit Standardschere / Основной комплект со стандартными ножницами в правыми петлями /Zespół podstawowy prawy z ramieniem standard	3010		1	
Gruppo base sinistro con braccio standard / LH Basic kit with standard arm / Module de base main gauche avec compas standard / Cartón base izquierdo con compás estándar / Grundelement links mit Standardschere Основной комплект со стандартными ножницами в левыми петлями /Zespół podstawowy lewy z ramieniem krótkim	3010.1			
Braccio supplementare / Supplementary arm / Compas supplémentaire / Compás suplementario / Zweitschere / Дополнительные ножницы / Ramię dodatkowe	3100.800	1		
Kit per 6 punti di chiusura / Kit for 6 locking points / Kit pour 6 points de fermeture / Kit para 6 puntos de cierre / Bausatz für 6 Verschlußpunkte / Набор для 6 точек запирания / Zestaw na 6 punktów zamknięcia	3010.820		1	
Dima per art. 3010-3010.1 / Positioning jig for art. 3010-3010.1 / Gabarit de pose pour art. 3010-3010.1 / Plantilla de emplazamiento para el art. 3010-3010.1 / Schablone für Art. 3010-3010.1 / Шаблон для арт. 3010-3010.1 / Szablon do art. 3010-3010.1	3100.950		1	

IV L=1401 ÷ 1700 H=1401 ÷ 2800

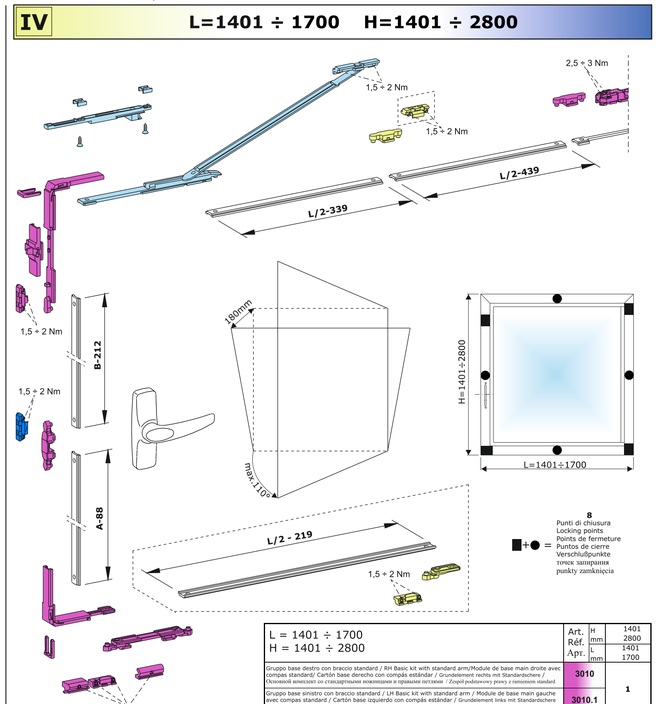

L = 1401 ÷ 1700 H = 1401 ÷ 2800	Art. Réf. Арт.	H mm	1401 2800
		L mm	1401 1700
Gruppo base destro con braccio standard / RH Basic kit with standard arm/Module de base main droite avec compas standard/ Cartón base derecho con compás estándar / Grundelement rechts mit Standardschere / Основной комплект со стандартными ножницами в правыми петлями /Zespół podstawowy prawy z ramieniem standard	3010		1
Gruppo base sinistro con braccio standard / LH Basic kit with standard arm / Module de base main gauche avec compas standard / Cartón base izquierdo con compás estándar / Grundelement links mit Standardschere Основной комплект со стандартными ножницами в левыми петлями /Zespół podstawowy lewy z ramieniem krótkim	3010.1		
Braccio supplementare / Supplementary arm / Compas supplémentaire / Compás suplementario / Zweitschere / Дополнительные ножницы / Ramię dodatkowe	3100.800	1	
Kit per 6 punti di chiusura / Kit for 6 locking points / Kit pour 6 points de fermeture / Kit para 6 puntos de cierre / Bausatz für 6 Verschlußpunkte / Набор для 6 точек запирания / Zestaw na 6 punktów zamknięcia	3010.820	1	
Nastello di chiusura / Locking piece / Verrouiller / Gancho / Riegelschieber / Запирающая часть / Element blokujący	3100.821	1	
Dima per art. 3010-3010.1 / Positioning jig for art. 3010-3010.1 / Gabarit de pose pour art. 3010-3010.1 / Plantilla de emplazamiento para el art. 3010-3010.1 / Schablone für Art. 3010-3010.1 / Шаблон для арт. 3010-3010.1 / Szablon do art. 3010-3010.1	3100.950		1