LUIGISAVIO

Art. Q7.A - ATTACCO SINGOLO

per maniglioni Q7.1/.2/.3

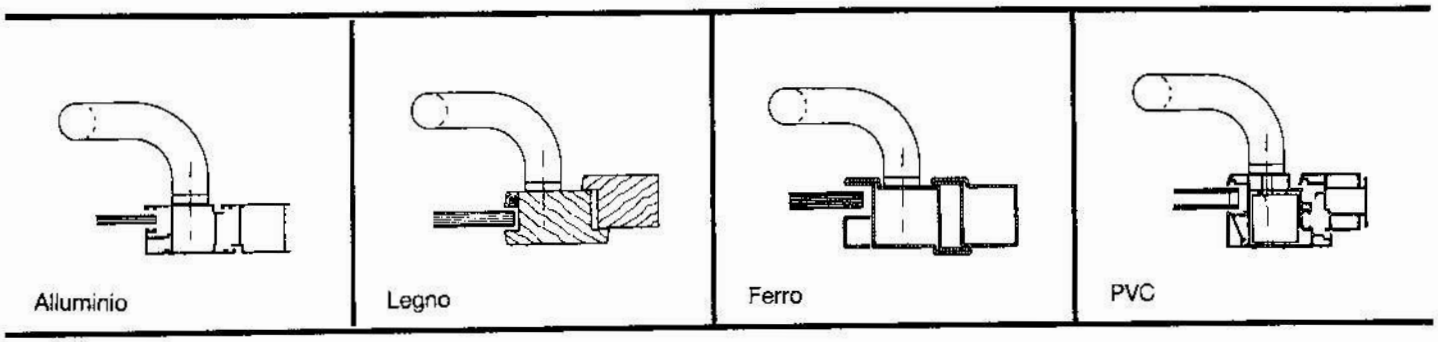

1 – Praticare i fori ø 8 sul serramento, con l'interasse relativo alla misura del maniglione scelto.

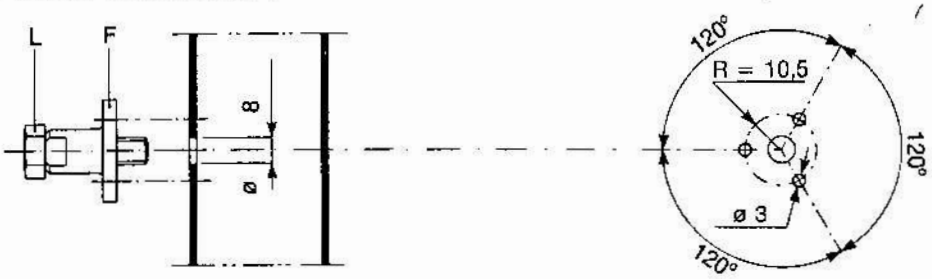

2 – Avvitare (senza bloccare) la vite L sul supporto F, appoggiare il tutto al profilo inserendo nel foro la parte sporgente di L (serve a definirne la posizione), forare i tre fori ø 3, infine svitare la vite L.

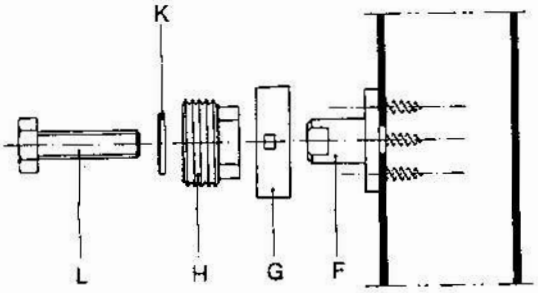

3 – Fissare il supporto F con le viti autofilettanti in dotazione, infilare nell'ordine G, H, K e bloccare avvitando la vite L.

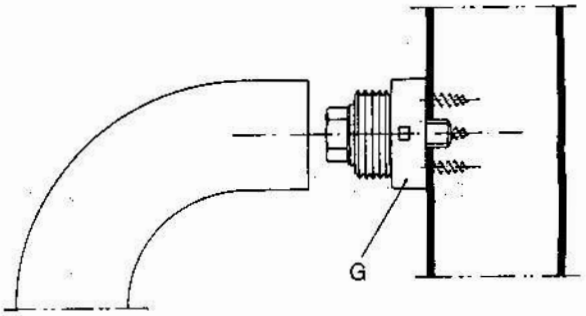

4 – Fissare il maniglione facendo ruotare G con l'apposita chiave, avendo cura di agire alternativamente fra i due attacchi.

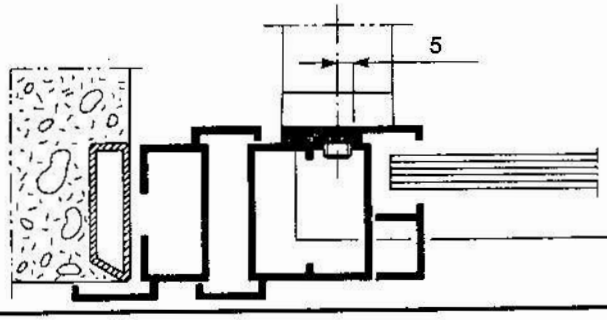

Lo spessore di 4 o 5 mm serve a compensare il gradino della battuta quando si monta il maniglione sul montante.

FISSAGGIO A MURO

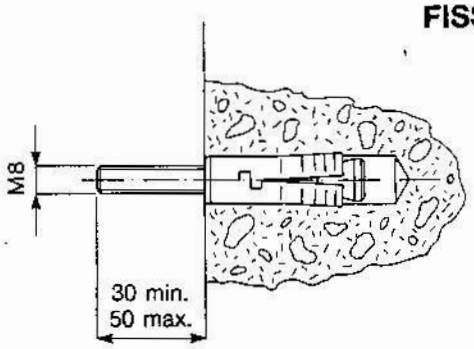

1 – Fissare al muro due tasselli metallici di tipo indicato, con l'interasse relativo alla misura del maniglione scelto.

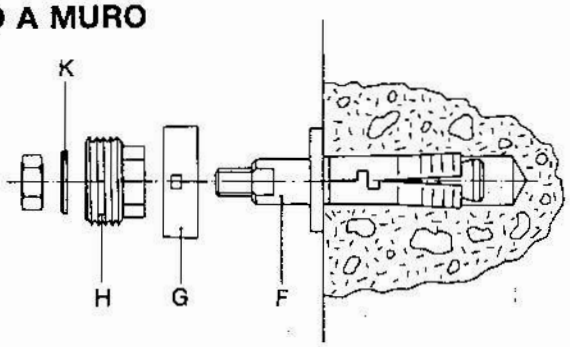

2 – Avvitare il supporto F usando la chiave in dotazione, infilare nell'ordine G, H, K e bloccare con un dado M8 (non in dotazione).

3 – Procedere al fissaggio del maniglione come da indicazioni precedenti.

LUIGISAVIO

Art. Q7.B per maniglioni Q7.1/.2/.3
ATTACCO DOPPIO (per spessori da 5 a 70 mm)

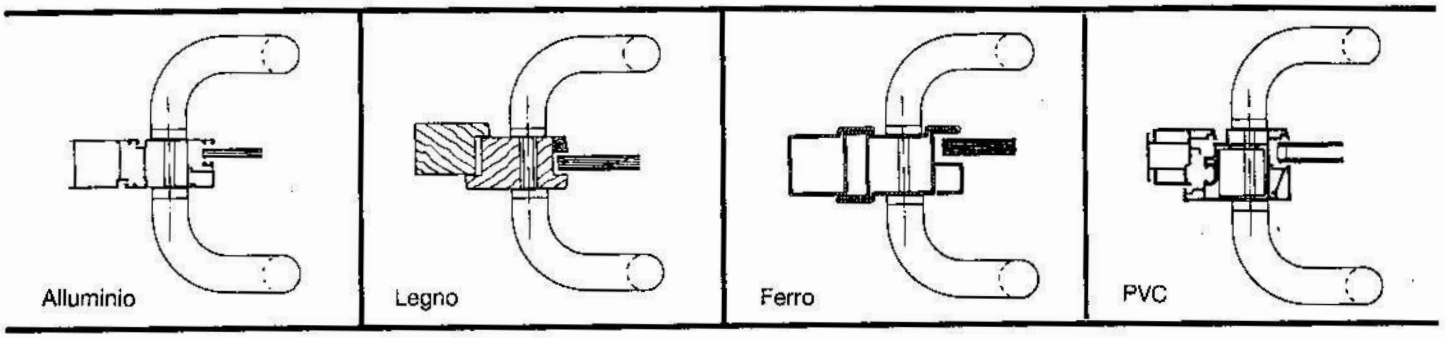

1 – Praticare i fori ø 8,5 sul serramento, con l'interasse relativo alla misura del maniglione scelto.

2 – Avvitare il dado C e la bussola D sul tirante B posizionandoli in funzione della misura A; quindi, agendo sul dado C con una chiave, avvitare a fondo e bloccare il tutto sul maniglione, successivamente infilare E.

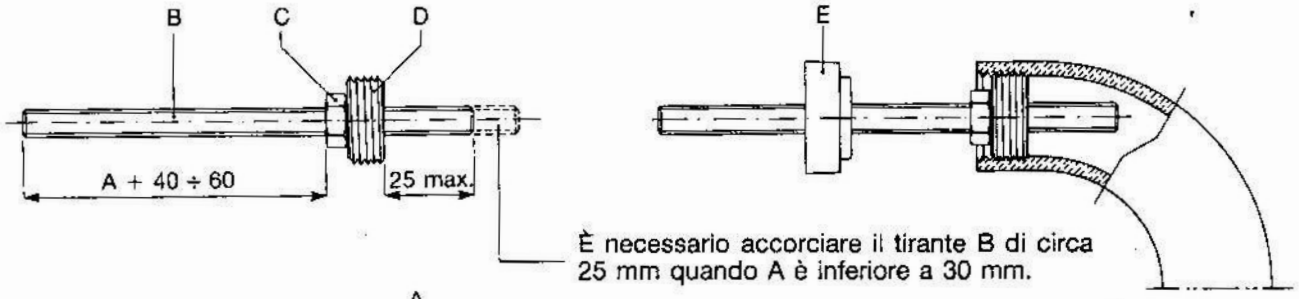

È necessario accorciare il tirante B di circa 25 mm quando A è inferiore a 30 mm.

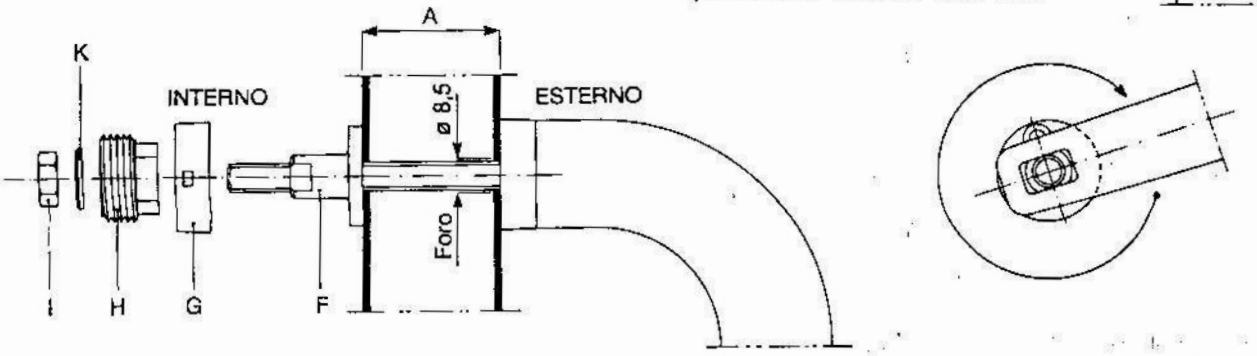

3 – Inserire il maniglione così predisposto, avvitare il supporto F fino al contatto con la superficie di appoggio usando la chiave in dotazione, infilare nell'ordine G, H, K e bloccare con il dado I.

N.B. – I tre fori per l'alloggiamento viti presenti nel supporto F servono per l'applicazione dell'attacco nella versione singola (vedi retro).

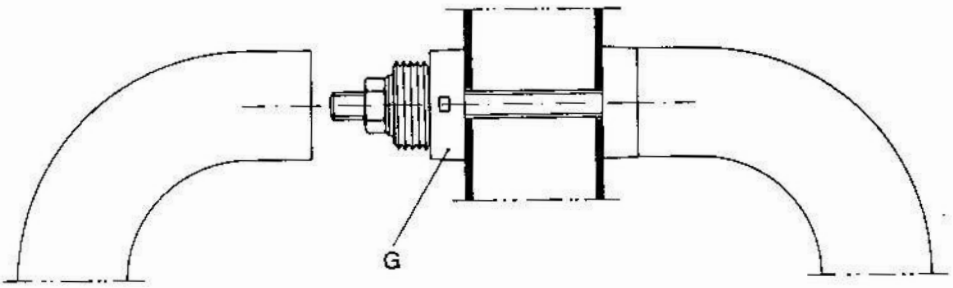

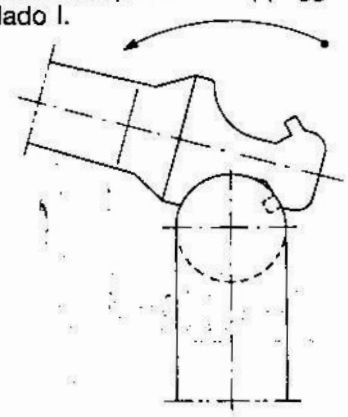

4 – Fissare l'altro maniglione facendo ruotare G con l'apposita chiave avendo cura di agire alternativamente fra i due attacchi.

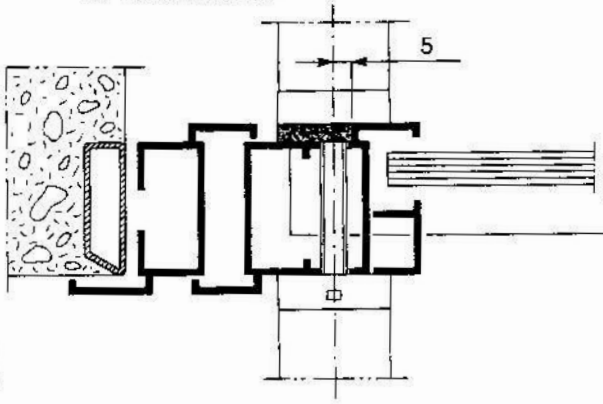

Lo spessore di 4 o 5 mm serve a compensare il gradino della battuta quando si montano i maniglioni sul montante.

89010046