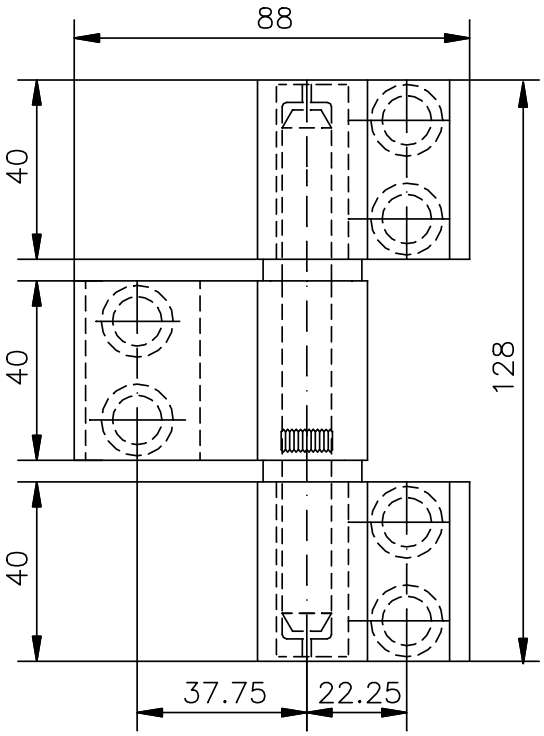
88
40
40
40
128
37.75
22.25

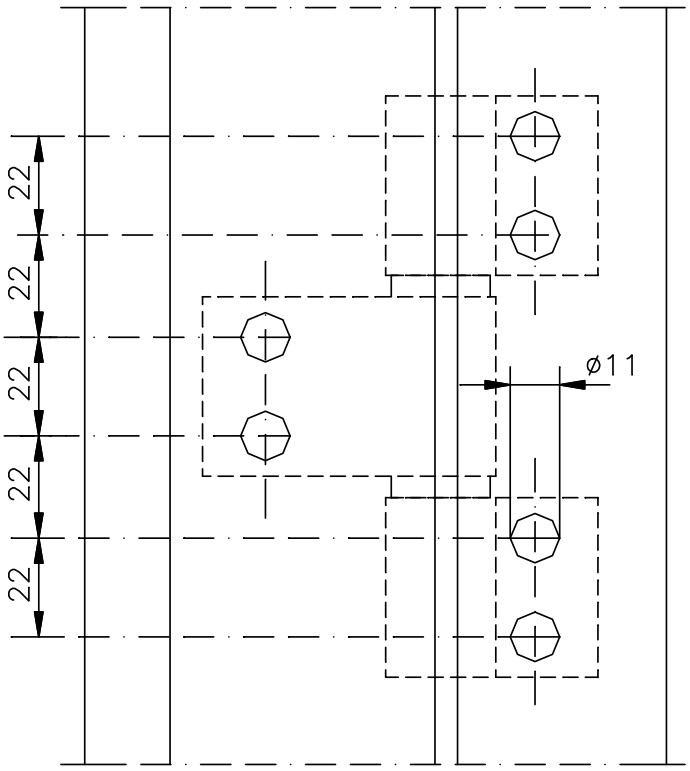
22
22
22
22
22
ø11

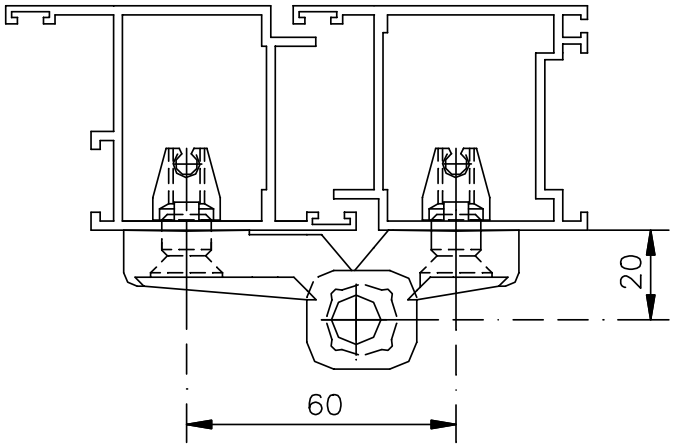
20
60