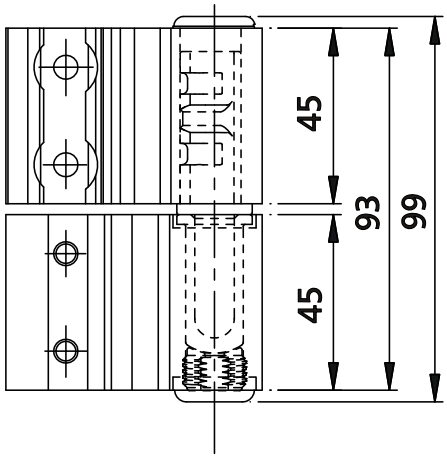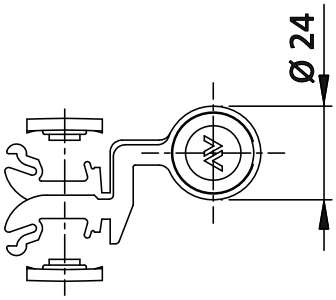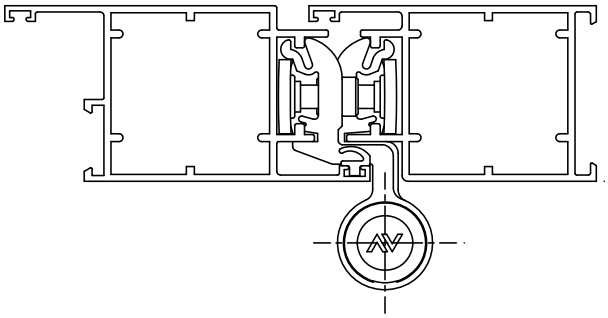1148