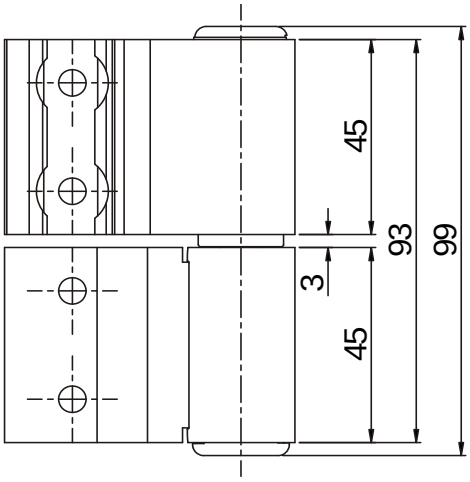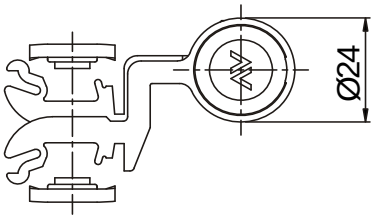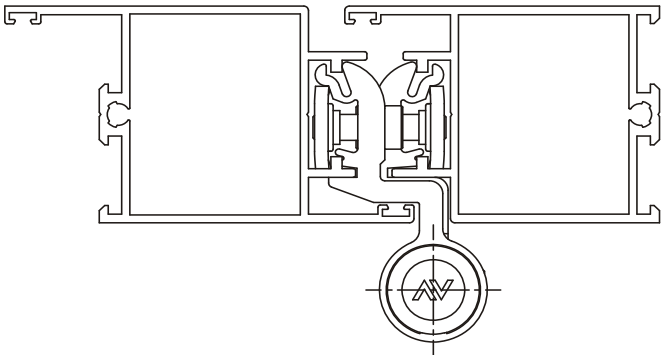1148.2