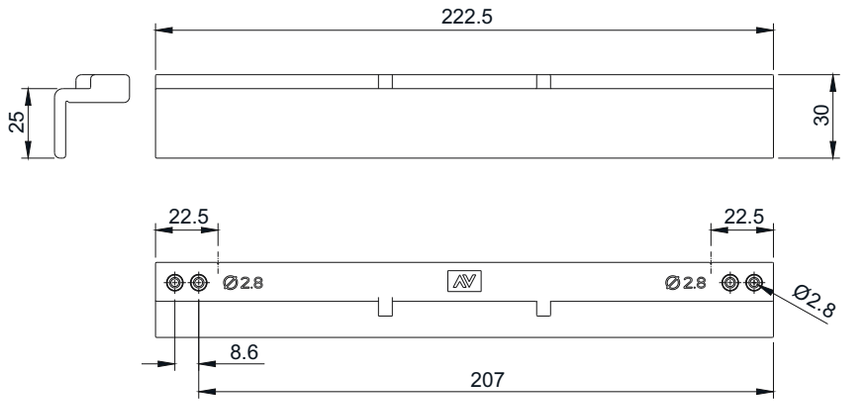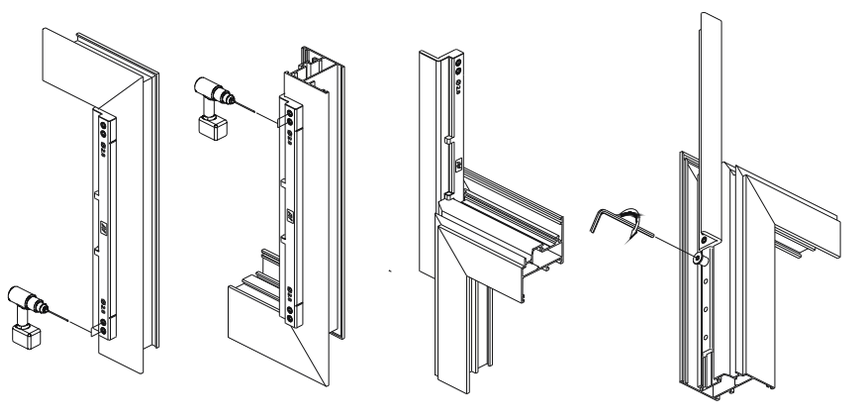1190.901