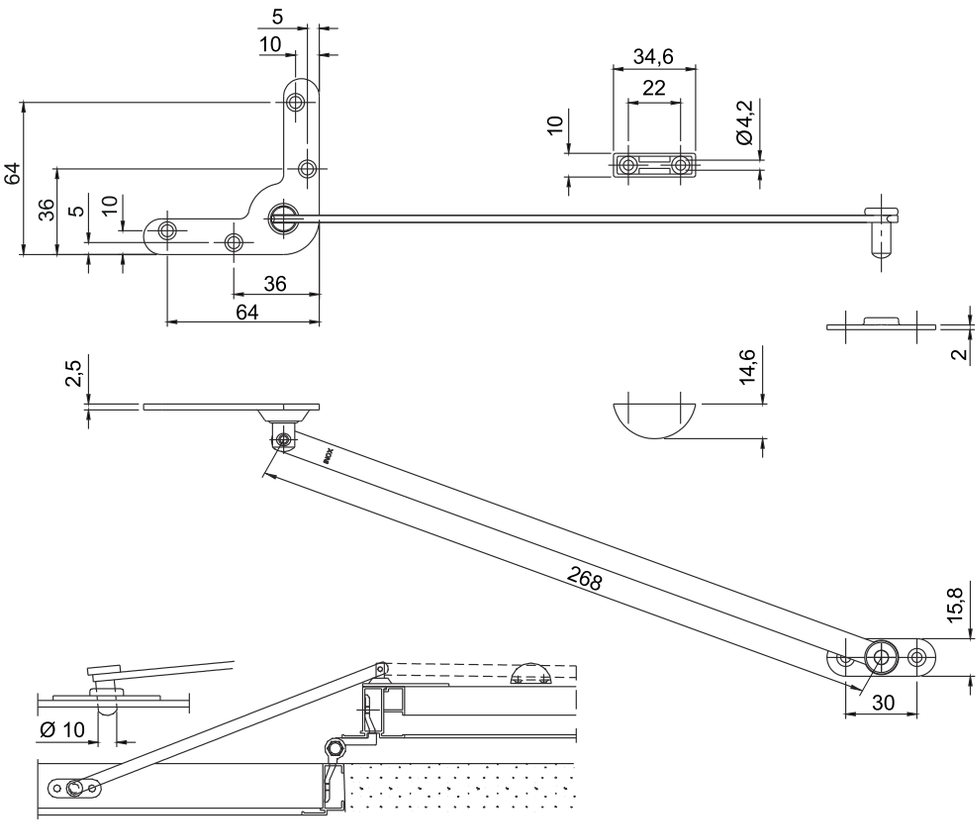1309