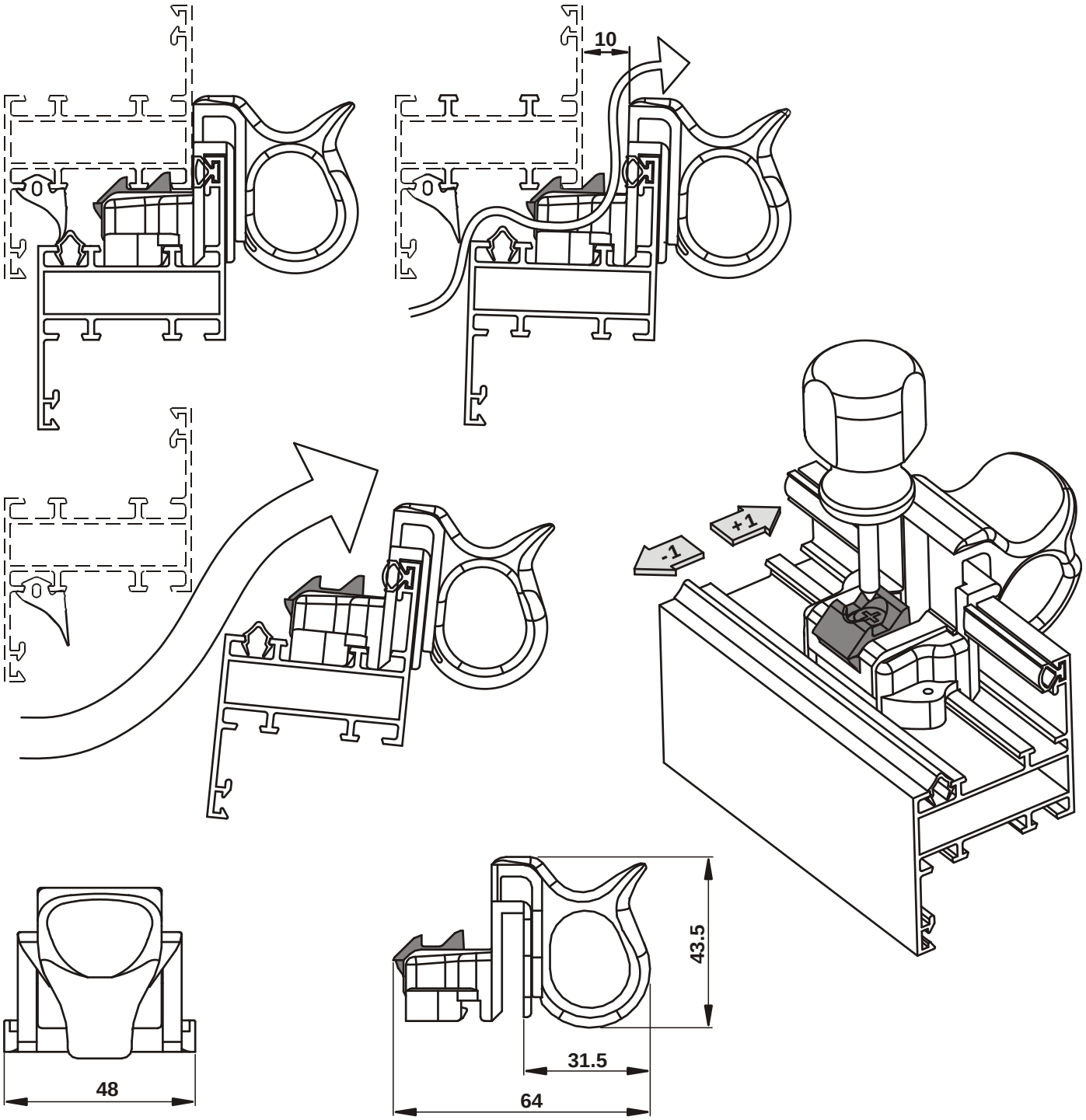1390.5