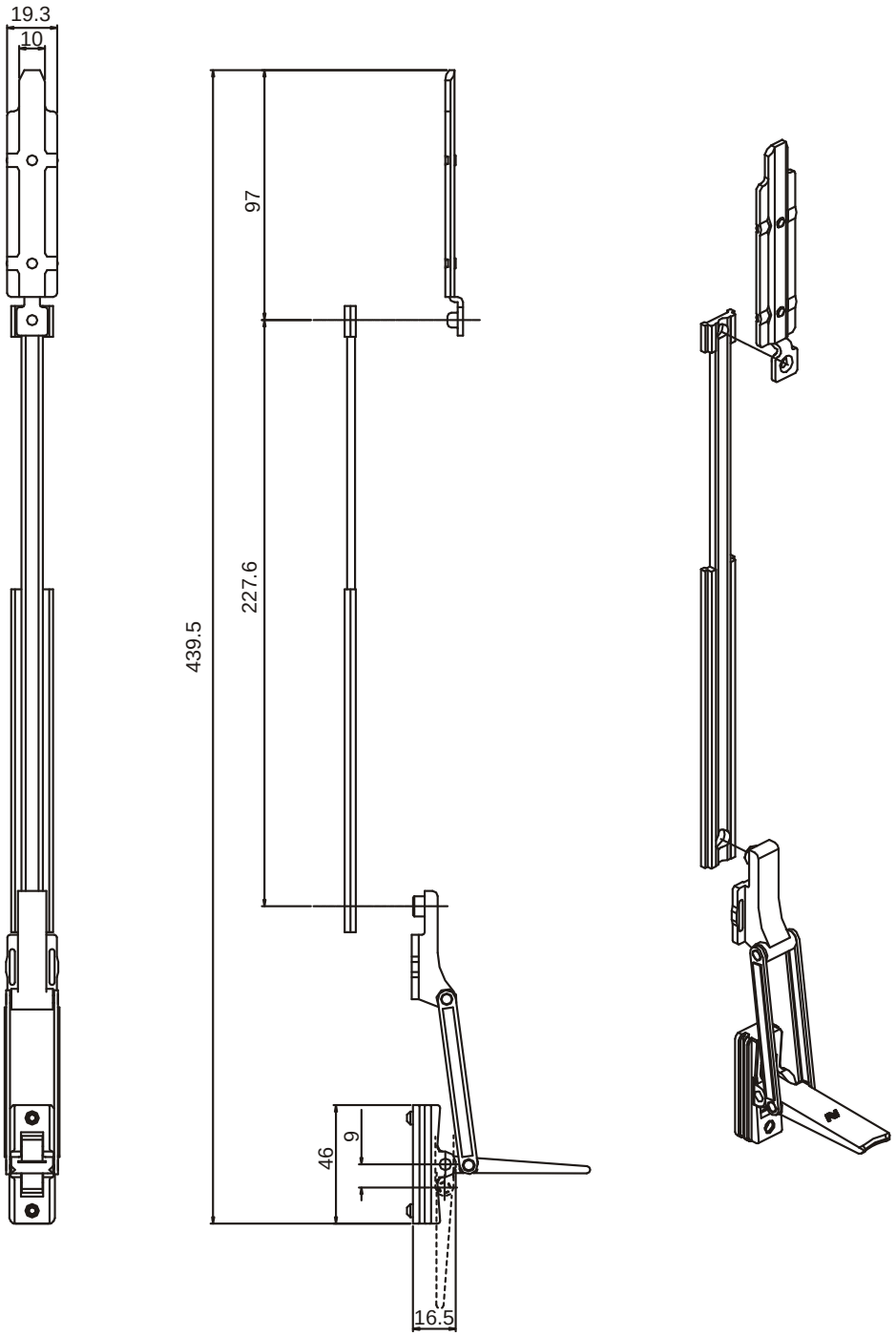1551.6