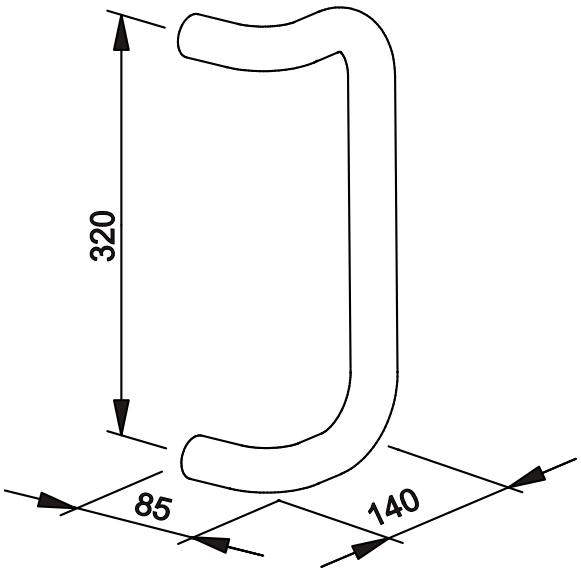1802.1