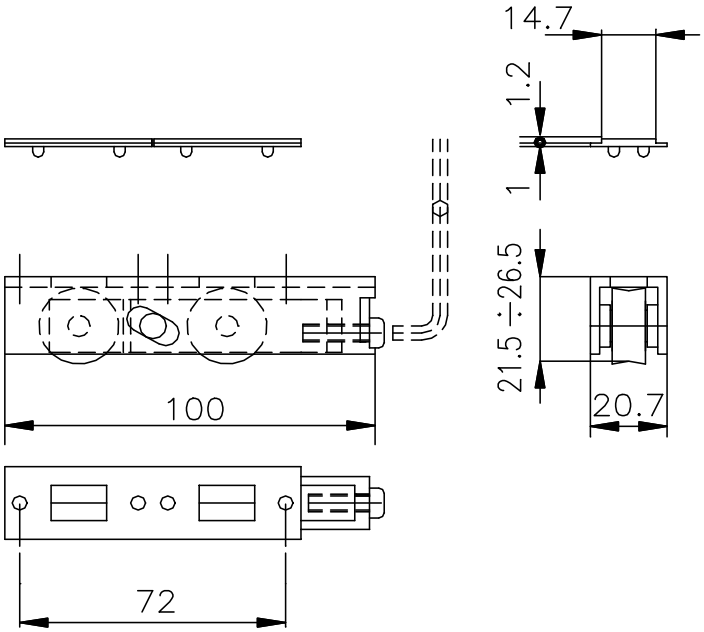2110