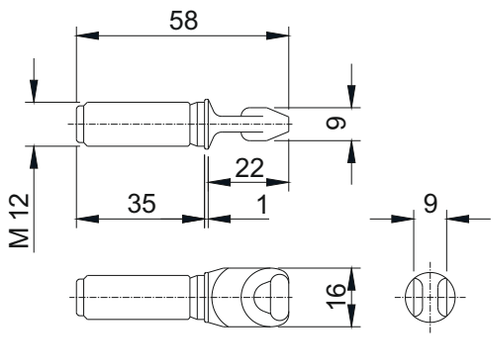2453.700