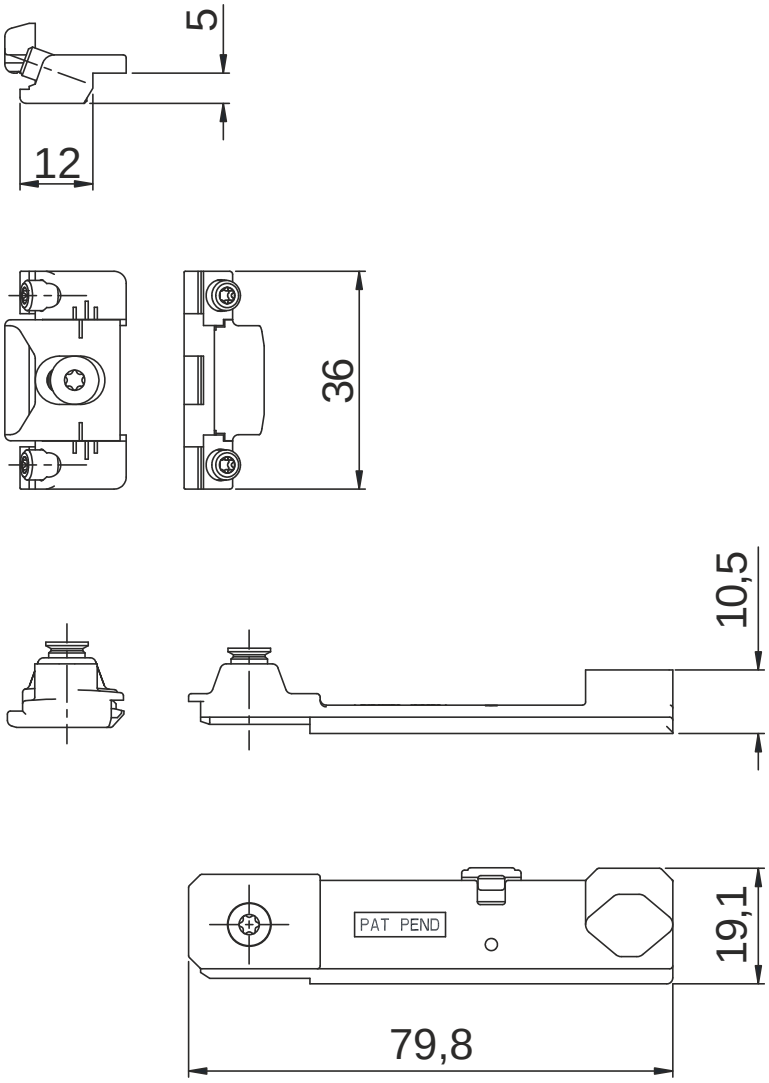3200.605L