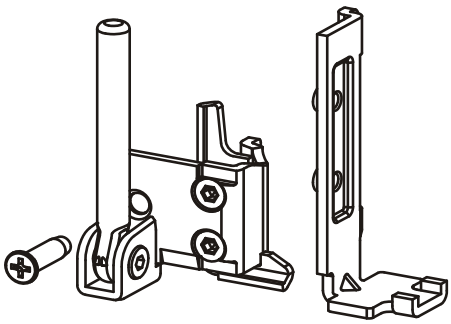3200.710L/ 3200.730L