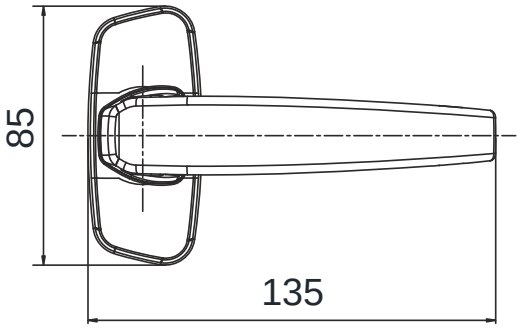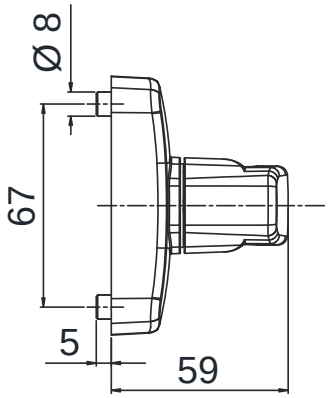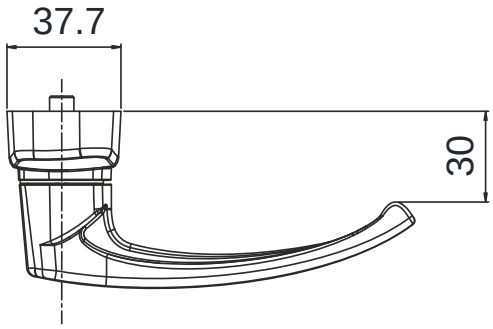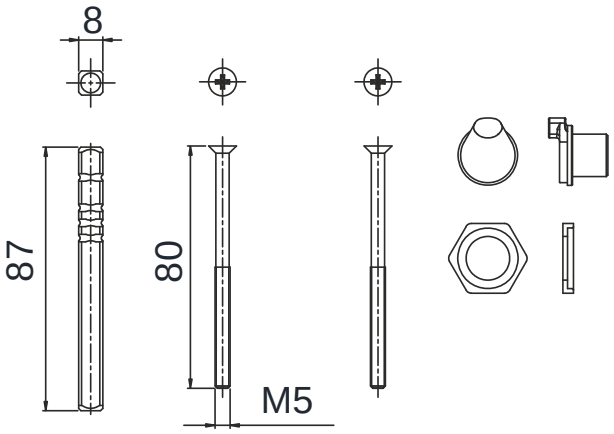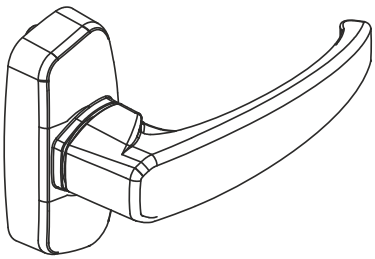6010.870