Pezzi necessari per la realizzazione del serramento in funzione delle dimensioni H e L (in mm)

PZ.	DESCRIZIONE	ART.	H	600 1800	600 1400	1401 2400	600 1400	1401 2400	1401 2400	Anta semi fissa
			L	350 504	505 1200		1201 1400		1401 1700	
5	Gruppo base con braccio standard	1246.32			1					
5	Gruppo base con braccio corto	1246.33		1						
5	Gr. base con bracci standard e supplementare	1246.40					1			
5	(brev.) Kit cerniere da agganciare	1246.739		1						
10	Rinvio d'angolo superiore	1246.728				1		1		
40	Nasello di chiusura	1246.726				1		1	2	
40	Incontro registrabile	1246.727				2		2	4	
10	Rinvio d'angolo inferiore	1246.817							1	
5	(brev.) Kit cerniere per anta affiancata	1246.819								1
50	(brev.) Paletto a spinta da agganciare	1541.2								2
50	Asta sagomata per art. 1541/.1/.2/.3/.6	1541.820								2
100	Ferrogliera doppia	1416.1								2

CAMPO DI APPLICAZIONE

Peso max dell' anta 130 Kg con viti supplementari

H \ L	350	504	505	600	700	800	900	1000	1100	1200	1300	1400	1500	1600	1700
2400	X	X	•	•	35	30	26	23	30	18	17	15	14	13	12
2300	X	X	•	•	36	31	27	24	21	19	18	16	15	14	13
2200	X	X	•	•	38	33	28	25	22	20	19	17	16	15	14
2100	X	X	•	•	•	34	30	26	24	21	20	18	17	15	14
2000	X	X	•	•	•	36	32	28	25	23	21	19	18	16	14
1900	X	X	•	•	•	38	33	29	26	24	22	20	18	16	14
1800	•	•	•	•	•	•	35	31	28	25	23	21	18	16	14
1700	•	•	•	•	•	•	38	33	30	27	25	21	18	16	14
1600	•	•	•	•	•	•	•	36	32	29	25	21	18	16	14
1500	•	•	•	•	•	•	•	38	35	30	25	21	18	15	12
1400	•	•	•	•	•	•	•	•	37	30	25	21	17	13	10
1300	•	•	•	•	•	•	•	•	37	30	25	20	15	12	9
1200	•	•	•	•	•	•	•	•	37	30	23	17	13	10	7
1100	•	•	•	•	•	•	•	•	37	27	20	15	11	8	5
1000	•	•	•	•	•	•	•	•	33	24	17	12	8	5	X
900	•	•	•	•	•	•	•	•	29	20	13	8	X	X	X
800	•	•	•	•	•	•	•	34	22	14	8	X	X	X	X
700	•	•	•	•	•	•	•	26	14	6	X	X	X	X	X
600	•	•	•	•	•	•	29	13	X	X	X	X	X	X	X

Peso max dell' anta 100 Kg senza viti supplementari

H \ L	350	504	505	600	700	800	900	1000	1100	1200	1300	1400	1500	1600	1700
2400	X	X	39	31	26	22	19	17	15	14	12	11	11	10	9
2300	X	X	•	33	27	23	20	18	16	14	13	12	11	10	9
2200	X	X	•	35	29	25	22	19	17	15	14	13	12	10	9
2100	X	X	•	36	31	26	23	20	18	16	15	13	12	10	9
2000	X	X	•	39	32	28	24	21	19	17	15	14	12	10	9
1900	X	X	•	•	34	29	26	23	20	18	16	14	12	10	9
1800	•	•	•	•	36	31	27	24	21	18	17	14	12	10	8
1700	•	•	•	•	39	33	29	26	23	20	17	14	12	10	8
1600	•	•	•	•	•	35	31	27	25	23	17	15	12	9	7
1500	•	•	•	•	•	38	33	29	25	21	17	14	10	8	6
1400	•	•	•	•	•	•	36	31	25	21	17	12	9	6	5
1300	•	•	•	•	•	•	39	31	25	20	15	10	8	5	X
1200	•	•	•	•	•	•	•	31	25	18	12	8	5	X	X
1100	•	•	•	•	•	•	•	32	21	15	9	8	X	X	X
1000	•	•	•	•	•	•	•	27	17	11	8	X	X	X	X
900	•	•	•	•	•	•	34	21	14	8	X	X	X	X	X
800	•	•	•	•	•	•	27	14	8	X	X	X	X	X	X
700	•	•	•	•	•	29	17	8	X	X	X	X	X	X	X
600	•	•	•	•	•	18	5	X	X	X	X	X	X	X	X

• Eseguibile con spessore max. del vetro di mm. 40
20: eseguibile con spessore max. del vetro (esempio mm 20)
X Non eseguibile
NOTA: lo spessore del vetro si riferisce allo spessore del materiale senza camera d' aria

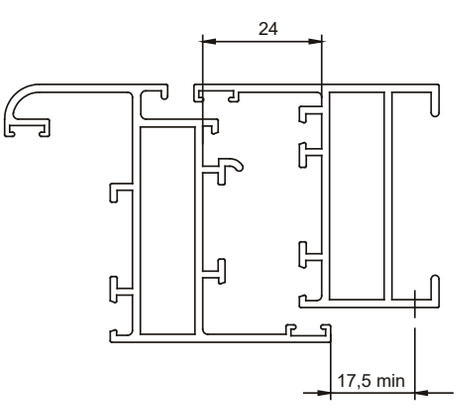

	1246.32	1246.33	1246.40	1246.739	1246.726	1246.727	1246.728	1246.817	1246.819	1541.2	1541.820	1416.1
All.co 5 sormonto	●	●	●	●	●	●	●	●	●	●	●	●
All.co 5 TT sormonto	●	●	●	●	●	●	●	●	●	●	●	●
NEW AGE	●	●	●	●	●	●	●	●	●	●	●	●
PRESTIGE 48	●	●	●	●	●	●	●	●	●	●	●	●